Diário Oficial do MUNICÍPIO

Prefeitura Municipal de Amargosa

1 Quarta-feira • 24 de Janeiro de 2018 • Ano VI • Nº 2102

Esta edição encontra-se no site: www.amargosa.ba.io.org.br em servidor certificado ICP-BRASIL

Prefeitura Municipal de Amargosa publica:

- **Pregão Presencial Nº 002/2018/SRP -** Objeto: Aquisição de uniformes escolares que serão utilizados pelos estudantes, bem como fardamento para as manipuladoras da alimentação escolar, da Rede Municipal de Educação de Amargosa, mediante Sistema de Registro de Preços
- **Edital de Licitação Pregão Presencial para Registro de Preços - Pregão Presencial Nº 002/2018/SRP -** Objeto: Aquisição de uniformes escolares que serão utilizados pelos estudantes, bem como fardamento para as manipuladoras da alimentação escolar, da Rede Municipal de Educação de Amargosa, mediante Sistema de Registro de Preços
- **Tomada de Preços Nº 002/2018 -** Objeto: Contratação de empresa de especializada para execução de obras e serviços de engenharia para construção da Praça da Ciência, na sede do Município de Amargosa - Bahia
- **Edital Tomada de Preços 002/2018 -** Objeto: Contratação de empresa de especializada para execução de obras e serviços de engenharia para construção da Praça da Ciência, na sede do Município de Amargosa - Bahia

Gestor - Julio Pinheiro Dos Santos Junior / Secretário - Governo / Editor - Ass. de Comunicação
Amargosa - Ba

CERTIFICAÇÃO DIGITAL: 6M4HKDAISHSLOOXALURX+Q

Licitações

PREFEITURA MUNICIPAL DE AMARGOSA
CNPJ N: 13.825.484/0001-50
PREGÃO PRESENCIAL Nº 002/2018/SRP

A pregoeira torna público aos interessados a realização da seguinte licitação: OBJETO: Aquisição de uniformes escolares que serão utilizados pelos estudantes, bem como fardamento para as manipuladoras da alimentação escolar, da Rede Municipal de Educação de Amargosa, mediante Sistema de Registro de Preços. DATA: 06/02/2018. HORA: 09h00min. Informações através do e-mail: licitacoes.amargosa@gmail.com ou pelo telfax (075) 3634-3977. Cópia do Edital pelo endereço www.amargosa.ba.gov.br. Gilmara Nascimento Ferreira. Pregoeira.

Estado da Bahia

PREFEITURA MUNICIPAL DE AMARGOSA

CNPJ 13.825.484/0001-50 - Praça Lourival Monte, S/N, Centro, Amargosa - Bahia, CEP 45.300-000
Tel.: 75-3634-3977

EDITAL DE LICITAÇÃO
PREGÃO PRESENCIAL PARA REGISTRO DE PREÇOS

I - REGÊNCIA LEGAL
Lei n.º 10.520, de 17/07/2002, e, subsidiariamente, da Lei n.º 8.666, de 21/06/1993, Lei Complementar n.º 123, 14/12/2006, Decreto Federal n.º 7.892, de 23/01/2013 e Decretos Municipais nº 353, de 13/02/2006 e 183, de 16/01/2013 e alterações pertinentes.

II - ÓRGÃO INTERESSADO/ SETOR
Secretaria Municipal de Educação e Outras.

III - MODALIDADE	**IV - PROCESSO ADMINISTRATIVO Nº.**
Pregão Presencial nº. 002/2018/SRP	004/2018
V - TIPO DE LICITAÇÃO	**VI – REGIME DE EXECUÇÃO**
Menor Preço	Empreitada por Preço unitário

VII - CRITÉRIO DE JULGAMENTO
Menor Preço por lote

VIII - OBJETO
Constitui-se objeto desta licitação a aquisição de uniformes escolares que serão utilizados pelos estudantes, bem como fardamento para as manipuladoras da alimentação escolar, da Rede Municipal de Educação de Amargosa, mediante Sistema de Registro de Preços e conforme especificações constantes do Termo de Referência - Anexo I.

IX - LOCAL E DATA PARA O RECEBIMENTO DAS PROPOSTAS, DOCUMENTOS RELATIVOS À HABILITAÇÃO E INÍCIO DA ABERTURA DOS ENVELOPES.
DATA: 06/02/2018
HORÁRIO: 09h00min
LOCAL: Setor de Licitações, Praça da Bandeira, s/nº, 1º Andar, Centro, Prédio da Previdência Social, Amargosa, Bahia.

X - DOTAÇÃO ORÇAMENTÁRIA

Unidade Gestora	Fonte	Projeto/Atividade	Elemento de despesa
Vide Edital	**Vide Edital**	**Vide Edital**	**Vide Edital**

XI - PRAZO DE VIGÊNCIA DO CONTRATO	**XII - VALOR TOTAL ESTIMADO DA CONTRATAÇÃO**
12 (doze) meses	R$ 511.548,73(Quinhentos e onze mil quinhentos e quarenta e oito reais e setenta e três centavos).

XIII - LOCAL, HORÁRIO E MEIO DE COMUNICAÇÃO PARA ESCLARECIMENTOS SOBRE ESTE EDITAL
As informações e esclarecimentos necessários ao perfeito conhecimento do objeto desta licitação serão prestados pela Pregoeira e sua Equipe de Apoio, diariamente, das 08h30min às 12h00min e das 14h00min às 17h00min, no Setor de Licitações, Praça da Bandeira, s/nº, 1º Andar, Centro, Prédio da Previdência Social, Amargosa, Bahia, pelo e-mail: licitacoes@amargosa.ba.gov.br ou pelo telfax (075) 3634-3977.

XIV - PREGOEIRA RESPONSÁVEL
Gilmara Nascimento Ferreira
Decreto Nº. 074/2017, publicada no Diário Oficial do Município.

CERTIFICAÇÃO DIGITAL: 6M4HKDAISHSLOOXALURX+Q
Esta edição encontra-se no site: www.amargosa.ba.io.org.br em servidor certificado ICP-BRASIL

Estado da Bahia
PREFEITURA MUNICIPAL DE AMARGOSA
CNPJ 13.825.484/0001-50 - Praça Lourival Monte, S/N, Centro, Amargosa - Bahia, CEP 45.300-000
Tel.: 75-3634-3977

XV - CONDIÇÕES DE PARTICIPAÇÃO NA LICITAÇÃO

15.1. São admitidas a participar da licitação todas as empresas interessadas que atenderem a todas as exigências de habilitação contidas neste edital e seus anexos e que pertençam ao ramo de atividade pertinente ao objeto licitado.

15.2. Não poderão participar:
a) empresário suspenso de participar de licitação e impedido de contratar com o Município de Amargosa, durante o prazo da sanção aplicada;
b) empresário declarado inidôneo para licitar ou contratar com a Administração Pública, enquanto perdurarem os motivos determinantes da punição ou até que seja promovida sua reabilitação;
c) empresário impedido de licitar e contratar com a União, Estado da Bahia e/ou com o Município de Amargosa, durante o prazo da sanção aplicada;
d) sociedade estrangeira não autorizada a funcionar no País;
e) empresário cujo estatuto ou contrato social não inclua o objeto deste Pregão**;**
f) empresário que se encontre em processo de dissolução, recuperação judicial, recuperação extrajudicial, falência, concordata, fusão, cisão, ou incorporação;
g) sociedades integrantes de um mesmo grupo econômico, assim entendidas aquelas que tenham diretores, sócios ou representantes legais comuns, ou que utilizem recursos materiais, tecnológicos ou humanos em comum, exceto se demonstrado que não agem representando interesse econômico em comum;
h) consórcio de empresa, qualquer que seja sua forma de constituição.

15.3. A omissão da empresa, no que se refere a qualquer irregularidade, ensejará as sanções e penalidades legais aplicáveis.

15.4. A declaração falsa relativa ao cumprimento dos requisitos de habilitação e à proposta sujeitará a **licitante** às sanções previstas neste Edital.

XVI – DO CREDENCIAMENTO

16.1. O proponente deverá se apresentar para credenciamento junto a Pregoeira por um representante que, devidamente munido de documento que o credencie a participar deste procedimento licitatório, venha a responder por sua representada, devendo, ainda, no ato de entrega dos envelopes, identificar-se, exibindo a Carteira de Identidade ou outro documento equivalente e Contrato Social da licitante.

16.2. O credenciamento far-se-á mediante a apresentação de credencial, conforme Modelo do **Anexo IV**, atribuindo-lhe poderes para formular ofertas e lances de preços e praticar todos os demais atos pertinentes ao certame, em nome do proponente. Em sendo sócio, proprietário ou dirigente da empresa proponente deverá apresentar cópia do respectivo Estatuto ou Contrato Social, no qual estejam expressos seus poderes para exercer direitos e assumir obrigações em decorrência de tal investidura.

CERTIFICAÇÃO DIGITAL: 6M4HKDAISHSLOOXALURX+Q
Esta edição encontra-se no site: www.amargosa.ba.io.org.br em servidor certificado ICP-BRASIL

Estado da Bahia
PREFEITURA MUNICIPAL DE AMARGOSA
CNPJ 13.825.484/0001-50 - Praça Lourival Monte, S/N, Centro, Amargosa - Bahia, CEP 45.300-000
Tel.: 75-3634-3977

16.3. Na fase de credenciamento, a licitante deverá comprovar o seu enquadramento como Microempresa ou Empresa de Pequeno Porte, mediante apresentação de Certidão expedida pela Junta Comercial, nos termos da Instrução Normativa nº 103 de 30 de abril de 2007, expedida pelo Departamento Nacional de Registro de Comércio – DNRC, **exigida somente para microempresa e empresa de pequeno porte que tenha intenção de comprovar seu enquadramento em um dos dois regimes ou utilizar e se beneficiar do tratamento diferenciado e favorecido na presente licitação**, na forma do disposto na Lei Complementar nº 123, de 14/12/2006.

16.4**. A não apresentação ou incorreção de qualquer documento de credenciamento, bem assim o não comparecimento do licitante ou de seu representante legal à sessão, não inviabilizará a participação do (s) licitante (s) no certame.** Caso não tenha interesse em participar da fase de lances, o proponente pode remeter os envelopes ao órgão ou entidade que promove a licitação pela melhor forma que encontrar, inclusive por via postal ou outro meio eficaz de protocolo.

16.5. No caso de incorreção de documento de Credenciamento, o(s) portador (es) dos envelopes não poderão rubricar documentos ou fazer qualquer observação em ata ou mesmo de se manifestar ou interferir no desenvolvimento dos trabalhos, ressaltando que quando a documentação de credenciamento estiver, por lapso, dentro de quaisquer dos envelopes (1 ou 2), o respectivo envelope será entregue ao licitante que estará autorizado a abri-lo e retirá-lo, lacrando-o em seguida, uma vez que citado documento se encontra no recinto, com o intuito de ampliar a disputa.

16.6. Recomenda-se que todos os representantes dos licitantes permaneçam na sessão até a conclusão dos procedimentos, inclusive assinando a ata respectiva, sob pena de decadência do direito ao recurso.

16.7. Os envelopes contendo as propostas das empresas inabilitadas ficarão à disposição dessas empresas pelo período de 30 (trinta) dias úteis, contados do encerramento da licitação (transcorrido o prazo regulamentar para interposição de recurso contra o resultado da licitação ou, se for o caso, quando denegados os recursos interpostos), após o que serão destruídos pela Comissão Permanente de Licitação.

16.8. Iniciada a sessão pública do pregão, não cabe desistência da proposta.

XVII - DO PROCEDIMENTO LICITATÓRIO

17.1. O procedimento licitatório obedecerá, integralmente, as disposições Lei n.º 10.520, de 17/07/2002, e, subsidiariamente, da Lei n.º 8.666, de 21/06/1993, Lei Complementar n.º 123, 14/12/2006, Decreto Federal n.º 7.892, de 23/01/2013 e Decretos Municipais nº 353, de 13/02/2006 e 183, de 16/01/2013 e alterações pertinentes e demais legislações regentes da matéria.

CERTIFICAÇÃO DIGITAL: 6M4HKDAISHSLOOXALURX+Q
Esta edição encontra-se no site: www.amargosa.ba.io.org.br em servidor certificado ICP-BRASIL

Estado da Bahia
PREFEITURA MUNICIPAL DE AMARGOSA
CNPJ 13.825.484/0001-50 - Praça Lourival Monte, S/N, Centro, Amargosa - Bahia, CEP 45.300-000
Tel.: 75-3634-3977

17.2. Este certame será dirigido pela Pregoeira Oficial e pela Equipe de Apoio, acompanhado pela Assessoria Jurídica do Município, Controladoria Geral do Município e demais agentes da Administração Pública que se fizerem presentes.

17.3. Os prazos fixados neste Edital poderão ser prorrogados por motivo de força maior compreendendo: greves, perturbações industriais, avalanches, enchentes e quaisquer outros acontecimentos semelhantes e equivalentes a estes que fujam ao controle de qualquer das partes interessadas, as quais não consigam impedir sua ocorrência. O motivo de força maior pode ainda ser caracterizado por legislação, regulamentação ou atos governamentais.

XVIII - DA PROPOSTA DE PREÇOS - ENVELOPE "A"

18.1. A Proposta de Preços deverá ser entregue em envelope fechado e rubricado pelo representante legal da empresa ou por seu mandatário identificado como Proposta de Preços, endereçada a Pregoeira, com indicação dos elementos a seguir:

RAZÃO SOCIAL E CNPJ DA EMPRESA LICITANTE
PREGÃO PRESENCIAL Nº 002/2018/SRP
DATA E HORÁRIO DA LICITAÇÃO
ENVELOPE "A"- PROPOSTA DE PREÇOS

18.2. Deve a proposta, preferencialmente, estar impressa por processo eletrônico em 01 (uma) via, em papel timbrado da empresa, sem emendas, rasuras ou entrelinhas, devidamente datada, assinada na última folha e preferencialmente rubricada nas demais.

18.3. A proposta deverá conter a especificação detalhada do objeto oferecido, rigorosamente de acordo com as exigências constantes deste Edital e seus Anexos, não se admitindo propostas alternativas.

18.4. A proposta deverá apresentar o **preço por item, por lote e total** expressos em R$ (reais). Quando o resultado da operação final apresentar 03 (três) casas decimais ou mais, deverão ser eliminadas as casas decimais a partir da terceira, considerando para valores em centavos, apenas as duas primeiras casas decimais. Essa operação deverá ser efetuada no valor final por tipo de produto

18.5. Os preços serão para entrega dos produtos neste Município e deverão incluir todas e quaisquer despesas necessárias para o objeto desta licitação, tais como: impostos, tributos, encargos e contribuições sociais, fiscais, parafiscais, fretes, seguros e demais despesas inerentes, devendo o preço ofertado corresponder às especificações do objeto licitado.

18.6. Será rejeitada a proposta que apresentar **valores irrisórios ou de valor zero**, incompatíveis com os preços de mercado acrescidos dos respectivos encargos, exceto quando se referirem a materiais e instalações de propriedade da licitante, para os quais ela renuncie à parcela ou à totalidade da remuneração.

CERTIFICAÇÃO DIGITAL: 6M4HKDAISHSLOOXALURX+Q
Esta edição encontra-se no site: www.amargosa.ba.io.org.br em servidor certificado ICP-BRASIL

Estado da Bahia
PREFEITURA MUNICIPAL DE AMARGOSA
CNPJ 13.825.484/0001-50 - Praça Lourival Monte, S/N, Centro, Amargosa - Bahia, CEP 45.300-000
Tel.: 75-3634-3977

18.7. Os preços cotados deverão ser referidos à data de recebimento das propostas, considerando-se a condição de pagamento à vista, não devendo por isso, computar qualquer custo financeiro para o período de processamento das faturas.

18.8. O prazo de validade comercial da Proposta de Preços é de no mínimo **60 (sessenta) dias** corridos, a contar da data da apresentação da proposta. Decorrido o prazo de validade das propostas, sem convocação para contratação, ficam as licitantes liberadas dos compromissos assumidos.

XIX - JULGAMENTO DAS PROPOSTAS

19.1. A sessão pública do pregão terá início no dia, hora e local designados no item IX do Edital, devendo o representante da licitante efetuar o seu credenciamento, comprovando que possui os necessários poderes para formulação de propostas, lances, negociação e para a prática dos demais atos inerentes ao certame (art. 11 do Decreto federal nº 3.555/00).

19.2. Concluída a fase de credenciamento, os licitantes deverão entregar a Pregoeira a **Declaração de Tratamento Diferenciado e Pleno Conhecimento e Atendimento às Exigências de Habilitação** previstas neste edital, **Anexo V**, e os envelopes da proposta de preços e dos documentos de habilitação, não sendo mais aceitas novas propostas.

19.3. Iniciada a sessão pública do pregão e efetuada a entrega dos Envelopes A e B, com a respectiva documentação, não cabe desistência da proposta.

19.4. A abertura dos envelopes relativos aos documentos das propostas e de habilitação será realizada sempre em ato público, do qual se lavrará ata circunstanciada assinada pelos licitantes e pela Pregoeira.

19.5. A Pregoeira verificará as propostas apresentadas e desclassificará, motivadamente, aquelas que não estejam em conformidade com os requisitos estabelecidos neste Edital. Somente as licitantes com propostas classificadas participarão da fase de lances.

19.6. A Pregoeira selecionará a proposta de menor preço e as demais que tenham valores sucessivos e superiores em até 10 % (dez por cento), em relação à de menor preço. Na impossibilidade de obter pelo menos 03 (três) propostas nestas condições, serão selecionadas as melhores propostas subsequentes a de menor preço, quaisquer que sejam os preços oferecidos, até o máximo de 03 (três), para participarem da sessão pública de lances verbais.

19.7. No caso de empate entre duas ou mais propostas, a Pregoeira selecionará todas as propostas em condições de igualdade para a etapa competitiva de lances verbais.

CERTIFICAÇÃO DIGITAL: 6M4HKDAISHSLOOXALURX+Q
Esta edição encontra-se no site: www.amargosa.ba.io.org.br em servidor certificado ICP-BRASIL

Estado da Bahia
PREFEITURA MUNICIPAL DE AMARGOSA
CNPJ 13.825.484/0001-50 - Praça Lourival Monte, S/N, Centro, Amargosa - Bahia, CEP 45.300-000
Tel.: 75-3634-3977

19.8. Havendo apenas uma proposta e desde que atenda a todas as condições do edital e estando o seu preço compatível com os praticados no mercado, esta poderá ser aceita, devendo a Pregoeira negociar, visando obter preço melhor.

19.9. Quando todas as propostas escritas forem desclassificadas, a Pregoeira poderá suspender a sessão do pregão e estabelecer uma 'nova data', com prazo não superior a 03 (três) dias úteis, para o recebimento de novas propostas.

19.10. No julgamento das propostas e na fase de habilitação, o(a) Pregoeiro(a) poderá sanar erros ou falhas que não alterem a substância das propostas e dos documentos e a sua validade jurídica, mediante despacho fundamentado, registrado em ata e acessível a todos, atribuindo-lhes validade e eficácia para fins de classificação e habilitação.

19.11. O critério de julgamento será o de **menor preço por lote**.

19.12. É vedada a oferta de lance com vista a empate.

XX - ETAPA COMPETITIVA DE LANCES VERBAIS

20.1. Após a classificação das propostas, a Pregoeira fará a divulgação, convocando os proponentes para apresentarem lances verbais, a começar do autor da proposta selecionada de maior preço e seguido dos demais, de forma sucessiva e distinta em ordem decrescente.

20.2. Somente serão admitidos lances verbais cujos valores se situem abaixo do menor valor anteriormente registrado. Não serão aceitos dois ou mais lances de mesmo valor, prevalecendo aquele que for recebido e registrado em primeiro lugar.

20.3. A Pregoeira poderá estabelecer, na fase de lances, um degrau mínimo para ser ofertado pelos licitantes, podendo ser retirado a qualquer tempo, para, desta forma, possibilitar a manutenção das disputas e obtenção da proposta mais vantajosa.

20.4. Quando for constatado o oferecimento de lances com variação insignificante, a Pregoeira poderá fixar valor mínimo, em reais, **não superior a 0,01% do valor estimado da contratação,** a ser admitido como variação entre um lance e outro.

20.5. Os lances apresentados e levados em consideração para efeito de julgamento serão de exclusiva e total responsabilidade da licitante, não lhe cabendo o direito de pleitear qualquer alteração.

20.6. A desistência em apresentar lance verbal, quando convocado pela Pregoeira , implicará a exclusão do licitante da etapa de lances verbais e na manutenção do último preço apresentado pelo licitante, para efeito de ordenação das propostas.

CERTIFICAÇÃO DIGITAL: 6M4HKDAISHSLOOXALURX+Q
Esta edição encontra-se no site: www.amargosa.ba.io.org.br em servidor certificado ICP-BRASIL

Estado da Bahia
PREFEITURA MUNICIPAL DE AMARGOSA
CNPJ 13.825.484/0001-50 - Praça Lourival Monte, S/N, Centro, Amargosa - Bahia, CEP 45.300-000
Tel.: 75-3634-3977

20.7. Será assegurada, nos termos da Lei Complementar nº 123/2006, a preferência de Contratação para as microempresas e empresas de pequeno porte beneficiárias do regime diferenciado e favorecido.

20.8. Após a fase de lances, se a proposta mais bem classificada não tiver sido ofertada por **microempresa, empresa de pequeno porte ou cooperativa** e houver proposta apresentada por microempresa, empresa de pequeno porte ou cooperativa igual ou até **5% (cinco por cento**) superior à melhor proposta, proceder-se-á da seguinte forma:

a) a microempresa, a empresa de pequeno porte ou a cooperativa mais bem classificada poderá, no prazo máximo de 5 (cinco) minutos após o encerramento dos lances, sob pena de preclusão, situação em que, atendidas as exigências habilitatórias, será adjudicado em seu favor o objeto deste Pregão;

b) não sendo vencedora a microempresa, empresa de pequeno porte ou cooperativa mais bem classificada, na forma do subitem anterior, a Pregoeira , convocará as licitantes remanescentes que porventura se enquadrem na situação descrita nesta Condição, na ordem classificatória, para o exercício do mesmo direito;

c) no caso de equivalência dos valores apresentados pelas microempresas, empresas de pequeno porte ou cooperativas que se encontrem no intervalo estabelecido nesta Condição, a Pregoeira procederá ao sorteio, definindo e convocando a vencedora para o encaminhamento da oferta final do desempate.

20.9. Encerrada a etapa de lances, concedido o benefício às microempresas, empresas de pequeno porte e cooperativas, de que trata o artigo 44 da Lei Complementar n.º 123/2006, a Pregoeira poderá formular contraposta diretamente à licitante que tenha apresentado o lance mais vantajoso, para que seja obtida melhor proposta, observado o critério de julgamento e o valor estimado para a contratação, não se admitindo negociar condições diferentes das previstas neste Edital.

20.10. Encerrada a etapa de lances e concluída a negociação, quando houver, a Pregoeira examinará a proposta classificada em primeiro lugar quanto à compatibilidade do preço em relação ao valor estimado para a contratação.

20.11. Se a oferta não for aceitável ou se o proponente não atender às exigências do Edital, a Pregoeira examinará as ofertas subsequentes, na ordem de classificação, até a apuração de uma proposta que atenda a todas as exigências, sendo o respectivo proponente declarado vencedor e a ele adjudicado o objeto deste Edital com a posterior homologação do resultado pela Autoridade Superior.

20.12. A existência de restrição na comprovação da regularidade fiscal das microempresas e empresas de pequeno porte sujeitas ao regime da Lei Complementar nº. 123/06 não implica a inabilitação automática.

20.13. Da reunião lavrar-se-á ata circunstanciada, na qual serão registradas as ocorrências relevantes e que, ao final, deverá ser assinada pela Pregoeira, equipe de apoio e licitantes presentes.

CERTIFICAÇÃO DIGITAL: 6M4HKDAISHSLOOXALURX+Q
Esta edição encontra-se no site: www.amargosa.ba.io.org.br em servidor certificado ICP-BRASIL

Estado da Bahia
PREFEITURA MUNICIPAL DE AMARGOSA
CNPJ 13.825.484/0001-50 - Praça Lourival Monte, S/N, Centro, Amargosa - Bahia, CEP 45.300-000
Tel.: 75-3634-3977

XXI - DA NEGOCIAÇÃO

21.1. Encerrada a etapa de lances, concedido o benefício às microempresas, empresas de pequeno porte e cooperativas, de que trata o artigo 44 da Lei Complementar n.º 123/2006, a Pregoeira poderá encaminhar contraposta diretamente à licitante que tenha apresentado o lance mais vantajoso, para que seja obtida melhor proposta, observado o critério de julgamento e o valor estimado para a contratação, não se admitindo negociar condições diferentes das previstas neste Edital.

21.2. A negociação será realizada pela Pregoeira, podendo ser acompanhada pelas demais licitantes.

XXII - DA ACEITABILIDADE DA PROPOSTA

22.1. Encerrada a etapa de lances e concluída a negociação, quando houver, a Pregoeira examinará a proposta classificada em primeiro lugar quanto à compatibilidade do preço em relação ao valor estimado para a contratação.

22.2. Não se considerará qualquer oferta de vantagem não prevista neste Edital, inclusive financiamentos subsidiados ou a fundo perdido.

22.3. A Pregoeira poderá solicitar parecer de técnicos pertencentes ao Quadro de Pessoal da Prefeitura Municipal ou, ainda, de pessoas físicas ou jurídicas estranhas a ele, para orientar sua decisão.

22.4. Havendo aceitação da proposta classificada em primeiro lugar quanto à compatibilidade de preço, a Pregoeira poderá solicitar da respectiva licitante o encaminhamento da amostra.

22.5. Se a proposta não for aceitável ou se a amostra for rejeitada ou, ainda, se a licitante não atender às exigências habilitatórias, a Pregoeira examinará a proposta subsequente e, assim, sucessivamente, na ordem de classificação, até a apuração de uma proposta que atenda a este Edital.

XXIII - DA VISTORIA E DA DEMONSTRAÇÃO DOS SERVIÇOS

23.1. Não se exigirá que o licitante realize vistoria do local de realização do serviço. Entretanto, poderá a Coordenação de Compras da Secretaria de Planejamento e Finanças realizar vistoria nas instalações e equipamentos utilizados pelo Licitante para a prestação de serviços objeto desta Licitação.

23.2. Não se exigirá demonstração do serviço ofertado.

XXIV - HABILITAÇÃO - ENVELOPE B

24.1. As licitantes deverão incluir no Envelope a seguinte documentação abaixo, que poderá ser apresentada: em original, cópia autenticada ou cópia simples acompanhada do original para ser

CERTIFICAÇÃO DIGITAL: 6M4HKDAISHSLOOXALURX+Q
Esta edição encontra-se no site: www.amargosa.ba.io.org.br em servidor certificado ICP-BRASIL

Estado da Bahia
PREFEITURA MUNICIPAL DE AMARGOSA
CNPJ 13.825.484/0001-50 - Praça Lourival Monte, S/N, Centro, Amargosa - Bahia, CEP 45.300-000
Tel.: 75-3634-3977

autenticada pela Pregoeira ou sua equipe de apoio, em envelope lacrado, com a seguinte indicação:

RAZÃO SOCIAL E CNPJ DA EMPRESA LICITANTE
PREGÃO PRESENCIAL Nº 002/2018/SRP
DATA E HORÁRIO DA LICITAÇÃO
ENVELOPE "B"- HABILITAÇÃO

24.2. Na habilitação exigir-se-á dos interessados:

24.2.1. A **Habilitação Jurídica** será comprovada mediante a apresentação de:
a) registro comercial, no caso de empresa individual;
b) ato constitutivo, estatuto ou contrato social em vigor, devidamente registrado, em se tratando de sociedades comerciais e, no caso de sociedades por ações, acompanhado de documentos de eleição de seus administradores;
c) inscrição do ato constitutivo, no caso de sociedades civis, acompanhada de prova de diretoria em exercício;
d) decreto de autorização, em se tratando de empresa ou sociedade estrangeira em funcionamento no País, e ato de registro ou autorização para funcionamento expedido pelo órgão competente, quando a atividade assim o exigir.

24.2.2. A **Regularidade Fiscal e Trabalhista** será comprovada mediante a apresentação dos seguintes Documentos:
a) prova de inscrição no Cadastro Nacional de Pessoa Jurídica (CNPJ);
b) prova de inscrição no Cadastro de Contribuinte Estadual relativo ao domicílio ou sede do licitante, pertinente ao seu ramo de atividade e compatível com o objeto contratual;
c) prova de regularidade para com a Fazenda Estadual e Municipal do domicílio ou sede do licitante;
d) prova de regularidade para com a Fazenda Federal através de certidão expedida pela Secretaria da Receita Federal e certidão da dívida ativa da União emitida pela Procuradoria da Fazenda Nacional;
e) prova de regularidade relativa à Seguridade Social (INSS), mediante a apresentação da Certidão Negativa de Débitos/CND e do Fundo de Garantia por Tempo de Serviço (FGTS), mediante a apresentação do Certificado de Regularidade do FTGS/CRF;
f) prova de inexistência de débitos inadimplidos perante a Justiça do Trabalho, mediante a apresentação de certidão negativa de Débitos Trabalhistas (CNDT).

24.2.3. A **Qualificação Econômica Financeira** será comprovada mediante a apresentação dos seguintes documentos:
a) Balanço Patrimonial e demonstrações contábeis do último exercício social, já exigíveis e apresentados na forma da lei, que comprovem a boa situação financeira da empresa, vedada a sua substituição por balancetes ou balanços provisórios, podendo ser atualizados, quando encerrados há mais de 3 (três) meses da data de apresentação da proposta, tomando como base a variação, ocorrida

CERTIFICAÇÃO DIGITAL: 6M4HKDAISHSLOOXALURX+Q
Esta edição encontra-se no site: www.amargosa.ba.io.org.br em servidor certificado ICP-BRASIL

Estado da Bahia
PREFEITURA MUNICIPAL DE AMARGOSA
CNPJ 13.825.484/0001-50 - Praça Lourival Monte, S/N, Centro, Amargosa - Bahia, CEP 45.300-000
Tel.: 75-3634-3977

no período, do Índice Geral de Preços - Disponibilidade Interna - IGP-DI, publicado pela Fundação Getúlio Vargas - FGV ou de outro indicador que o venha substituir.
Obs. Serão considerados aceitos como *na forma da lei* o balanço patrimonial e demonstrações contábeis assim apresentados:
1 - Sociedades regidas pela Lei nº 6.404/76 (sociedade anônima):
- publicados em Diário Oficial; ou
- publicados em jornal de grande circulação; ou
- por fotocópia registrada ou autenticada na Junta Comercial da sede ou domicílio da licitante.

2 - Sociedades por cota de responsabilidade limitada (LTDA):
- por fotocópia do livro Diário, inclusive com os Termos de Abertura e de Encerramento, devidamente autenticado na Junta Comercial da sede ou domicílio da licitante ou em outro órgão equivalente, ou
- por fotocópia do Balanço e das Demonstrações Contábeis devidamente registrados ou autenticados na Junta Comercial da sede ou domicílio da licitante.

3 - Sociedade criada no exercício em curso:
- fotocópia do Balanço de Abertura, devidamente registrado ou autenticado na Junta Comercial da sede ou domicílio da licitante.

4 - O balanço patrimonial e as demonstrações contábeis deverão estar assinadas por Contador ou por outro profissional equivalente, devidamente registrado no Conselho Regional de Contabilidade.

b) certidão negativa de falência ou recuperação judicial expedida pelo distribuidor da sede do licitante, com data de expedição ou revalidação dos últimos 90 (noventa) dias anteriores à data da realização da licitação, caso o documento não consigne prazo de validade.

24.2.4. A Qualificação Técnica será comprovada através da apresentação dos seguintes documentos:

a) Atestado de capacidade técnica, expedidos por pessoas jurídicas de direito público ou privado, que comprovem ter o licitante executado satisfatoriamente os serviços pertinentes ao objeto desta licitação.

24.2.5. Declaração em cumprimento ao disposto no inciso XXXIII do art. 7º da Constituição Federal, e ao inciso XVIII do art.78 da Lei nº. 8.666/93, através da apresentação de declaração que comprove a inexistência de menor no quadro da empresa conforme Modelo do Anexo VI.

24.2.6. A Pregoeira poderá consultar sítios oficiais de órgãos e entidades emissores de certidões, para verificar as condições de habilitação dos licitantes.

24.2.6.1. Sob pena de inabilitação, os documentos apresentados deverão estar em nome da licitante, e, preferencialmente, com o número do CNPJ e o respectivo endereço.

CERTIFICAÇÃO DIGITAL: 6M4HKDAISHSLOOXALURX+Q
Esta edição encontra-se no site: www.amargosa.ba.io.org.br em servidor certificado ICP-BRASIL

Estado da Bahia
PREFEITURA MUNICIPAL DE AMARGOSA
CNPJ 13.825.484/0001-50 - Praça Lourival Monte, S/N, Centro, Amargosa - Bahia, CEP 45.300-000
Tel.: 75-3634-3977

24.2.7. Se a licitante for a matriz, todos os documentos deverão estar em nome da matriz, e se a licitante for a filial, todos os documentos deverão estar em nome da filial, exceto aqueles documentos que, pela própria natureza, comprovadamente, forem emitidos somente em nome da matriz.

24.2.8. Será assegurada, nos termos da Lei Complementar nº 123/2006, a preferência de Contratação para as microempresas e empresas de pequeno porte beneficiárias do regime diferenciado e favorecido.

24.2.8.1. Em se tratando de microempresa, empresa de pequeno porte ou cooperativa, havendo alguma restrição na comprovação fiscal, será assegurado o prazo de 02 (dois) dias úteis, cujo termo inicial corresponderá ao momento em que o proponente for declarado vencedor do certame, prorrogáveis por igual período, a critério da Administração, para a regularização da documentação, pagamento ou parcelamento do débito e emissão de eventuais certidões negativas ou positivas com efeito de certidão negativa.

24.2.9. A não regularização da documentação implicará decadência do direito à adjudicação, sem prejuízo das sanções previstas no art. 7º da Lei 10.520/2002, sendo facultado à Administração convocar as licitantes remanescentes, na ordem de classificação, ou revogar a licitação.

24.2.10. Constatado o atendimento às exigências fixadas no edital, o licitante será declarado vencedor.

24.3. O licitante vencedor deverá encaminhar no prazo de 24 (vinte e quarto) horas a proposta de preço adequada ao último lance, devidamente preenchida na forma do Anexo II - Modelo de Proposta de Preços.

XXV - RECURSOS

25.1. Declarado o vencedor, ao final da sessão, qualquer licitante poderá manifestar, motivadamente, a intenção de recorrer da decisão da Pregoeira, através do registro da síntese das suas razões em ata, sendo que a falta de manifestação imediata e motivada implicará a decadência do direito de recurso e, consequentemente, a adjudicação do objeto da licitação ao licitante vencedor pela Pregoeira.

25.2. A Pregoeira fará juízo de admissibilidade da intenção de recorrer manifestada, aceitando-a ou, motivadamente, rejeitando-a, em campo próprio da Ata.

25.3. A recorrente que tiver sua intenção de recurso aceita deverá registrar as razões do recurso, em campo próprio da Ata, no prazo de 03 (três) dias, ficando as demais licitantes, desde logo, intimadas a apresentar contrarrazões, em igual prazo, que começará a correr do término do prazo da recorrente, sendo-lhes assegurada vista imediata dos elementos indispensáveis à defesa dos seus interesses.

CERTIFICAÇÃO DIGITAL: 6M4HKDAISHSLOOXALURX+Q
Esta edição encontra-se no site: www.amargosa.ba.io.org.br em servidor certificado ICP-BRASIL

Estado da Bahia
PREFEITURA MUNICIPAL DE AMARGOSA
CNPJ 13.825.484/0001-50 - Praça Lourival Monte, S/N, Centro, Amargosa - Bahia, CEP 45.300-000
Tel.: 75-3634-3977

25.4. A falta de manifestação imediata e motivada da intenção de interpor recurso, no momento da Sessão Pública deste Pregão, implica decadência desse direito, ficando a Pregoeira autorizada a adjudicar o objeto à licitante vencedora.

25.5. As intenções de recurso não admitidas e os recursos rejeitados pelo **Pregoeiro** serão apreciados pela autoridade competente.

25.6. O acolhimento do recurso implicará a invalidação apenas dos atos insuscetíveis de aproveitamento.

XXVI - ADJUDICAÇÃO E HOMOLOGAÇÃO

26.1. O objeto deste Pregão será adjudicado pela Pregoeira, salvo quando houver recurso, hipótese em que a adjudicação caberá à Prefeita, autoridade competente para homologação.

26.2. O objeto deste Pregão será adjudicado, **por lote**, à licitante vencedora, depois de decididos os recursos, quando houver.

26.4. A homologação e a Adjudicação do objeto desta licitação não implicarão direito à contratação.

26.5. Homologado o resultado da licitação, o órgão gerenciador, respeitada a ordem de classificação e a quantidade de fornecedores a serem registrados, convocará os interessados para assinatura da Ata de Registro de Preços que, depois de cumpridos os requisitos de publicidade, terá efeito de compromisso de execução dos serviços nas condições estabelecidas.

26.6. A contratação com os fornecedores registrados, após a indicação pelo órgão gerenciador do Registro de Preços, será formalizada pelo órgão interessado, por intermédio da emissão prévia de nota de empenho de despesa.

XXVII - DO REGISTRO DE PREÇOS

27.1. A Prefeitura Municipal de Amargosa é o órgão gerenciador responsável pela condução do conjunto de procedimentos do certame para registro de preços e gerenciamento da Ata de Registro de Preços dele decorrente.

27.2. A Coordenação de Compras da Secretaria de Finanças e Planejamento será a unidade responsável pelos atos de controle e administração da Ata de Registro de Preços decorrentes desta licitação.

27.3. Poderá utilizar-se da Ata de Registro de Preços qualquer órgão ou entidade da Administração que não tenha participado do certame, mediante prévia consulta a Prefeitura Municipal de Amargosa – Órgão Gerenciador e anuência do fornecedor, respeitadas as disposições contidas na Lei

CERTIFICAÇÃO DIGITAL: 6M4HKDAISHSLOOXALURX+Q
Esta edição encontra-se no site: www.amargosa.ba.io.org.br em servidor certificado ICP-BRASIL

Estado da Bahia
PREFEITURA MUNICIPAL DE AMARGOSA
CNPJ 13.825.484/0001-50 - Praça Lourival Monte, S/N, Centro, Amargosa - Bahia, CEP 45.300-000
Tel.: 75-3634-3977

n.º 8.666/1993 e no Decreto Federal n.º 7.892, de 23/01/2013 e Decreto Municipal nº 183, de 16/01/2013.

27.4. Caberá ao órgão gerenciador indicar os possíveis fornecedores e respectivos preços a serem praticados, obedecida à ordem de classificação, aos órgãos e entidades que não participaram do registro de preços, que desejarem fazer uso da Ata.

27.5. As adesões ao registro de preços não poderão exceder, por órgão ou entidade, a 100% (cem por cento) dos quantitativos registrados na Ata de Registro de Preços.

27.6. Caberá ao fornecedor beneficiário da Ata de Registro de Preços, observadas as condições nela estabelecidas, optar pela aceitação ou não do serviço prestado, independentemente dos quantitativos registrados em Ata, desde que esta execução não prejudique as obrigações anteriormente assumidas.

27.7. Depois de homologado o resultado deste Pregão e dentro do prazo expresso em documento oficial, a Secretaria de Finanças e Planejamento da Prefeitura Municipal de Amargosa, Órgão Gerenciador, convocará o licitante vencedor do respectivo item, para assinatura da Ata de Registro de Preços.

27.8. Caso o licitante classificado em primeiro lugar não compareça ou se recuse a assinar a Ata de Registro de Preços, serão convocados os demais classificados que aceitarem fornecer o(s) respectivo(s) item(ns) pelo preço do primeiro, obedecida à ordem de classificação e aos quantitativos propostos, para assinatura da Ata de Registro de Preços.

27.9. O prazo para que o licitante vencedor compareça após ser convocado, poderá ser prorrogado, uma única vez, por igual período, desde que ocorra motivo justificado e aceito pela Prefeitura Municipal de Amargosa.

27.10. No caso de o licitante vencedor, após convocado, não comparecer ou se recusar a assinar a Ata de Registro de Preços, sem prejuízo das sanções previstas neste Edital e seus anexos, o Pregoeiro poderá, mantida a ordem de classificação, negociar com o licitante seguinte antes de efetuar seu registro.

27.11. Publicada na Imprensa Oficial, a Ata de Registro de Preços terá efeito de compromisso de fornecimento/execução de serviços, conforme disposto no artigo 10 do Decreto Municipal nº 183, de 16/01/2013.

27.12. A existência de preços registrados não obriga a Administração a firmar as contratações que deles poderão advir, facultando-se a realização de licitação específica para a aquisição pretendida, sendo assegurado ao fornecedor beneficiário do registro preferência de execução dos serviços em igualdade de condições.

CERTIFICAÇÃO DIGITAL: 6M4HKDAISHSLOOXALURX+Q
Esta edição encontra-se no site: www.amargosa.ba.io.org.br em servidor certificado ICP-BRASIL

Estado da Bahia
PREFEITURA MUNICIPAL DE AMARGOSA
CNPJ 13.825.484/0001-50 - Praça Lourival Monte, S/N, Centro, Amargosa - Bahia, CEP 45.300-000
Tel.: 75-3634-3977

27.13. O prazo de vigência da Ata de Registro de Preços é de 12 (doze) meses, contado da data da sua assinatura, excluído o dia do começo e incluído o do vencimento.

27.14. Durante a vigência da Ata, os preços registrados serão fixos e irreajustáveis, exceto nas hipóteses decorrentes e devidamente comprovadas das situações previstas na alínea "d" do inciso II do art. 65 da Lei nº 8.666/1993 ou no artigo 12 do Decreto Municipal nº 183, de 16/01/2013.

27.15. Nessa hipótese, a Administração, se julgar conveniente, poderá optar por cancelar a Ata e iniciar outro processo licitatório.

27.16. Comprovada a redução dos preços praticados no mercado nas mesmas condições do registro, e definido o novo preço máximo a ser pago pela Administração, o fornecedor beneficiário registrado será convocado pela Prefeitura Municipal de Amargosa para negociação do valor registrado em Ata.

27.17. Caso a negociação seja frustrada, o fornecedor será liberado e a Prefeitura Municipal poderá convocar outro licitante, observada a ordem de classificação.

27.18. O fornecedor beneficiário poderá ter seu registro de preço cancelado na Ata, por intermédio de processo administrativo específico, assegurado o contraditório e a ampla defesa.

27.19. O cancelamento ocorrerá, a pedido, quando:
a) o fornecedor beneficiário comprovar estar impossibilitado de cumprir as exigências da Ata, por ocorrência de casos fortuitos ou de força maior;
b) o seu preço registrado se tornar, comprovadamente, inexequível em função da elevação dos preços de mercado, dos insumos que compõem o custo das aquisições/contratações, e se a comunicação ocorrer antes da Autorização de Serviço.

27.20. O cancelamento ocorrerá, por iniciativa da Prefeitura Municipal, quando:
a) o fornecedor beneficiário não aceitar reduzir o preço registrado, na hipótese de este se tornar superior aos praticados no mercado;
b) o fornecedor beneficiário deixar de cumprir qualquer condição de habilitação técnica exigida no processo licitatório;
c) houver razões de interesse público, devidamente motivadas e justificadas;
d) não forem cumpridas as obrigações decorrentes da Ata de Registro de Preços;
e) o fornecedor beneficiário não comparecer ou se recusar a assinar, no prazo estabelecido, o termo contratual decorrente da Ata de Registro de Preços.

27.21. Em qualquer das hipóteses anteriores, concluído o processo, a Prefeitura Municipal de Amargosa fará o devido apostilamento na Ata de Registro de Preços e informará ao fornecedor beneficiário e aos demais fornecedores sobre a nova ordem de registro.

CERTIFICAÇÃO DIGITAL: 6M4HKDAISHSLOOXALURX+Q
Esta edição encontra-se no site: www.amargosa.ba.io.org.br em servidor certificado ICP-BRASIL

Estado da Bahia
PREFEITURA MUNICIPAL DE AMARGOSA
CNPJ 13.825.484/0001-50 - Praça Lourival Monte, S/N, Centro, Amargosa - Bahia, CEP 45.300-000
Tel.: 75-3634-3977

27.22. A Ata de Registro de Preços, decorrente desta licitação, será cancelada, automaticamente, por decurso do prazo de sua vigência.

XXVIII - DO INSTRUMENTO CONTRATUAL

28.1. Depois de homologado o resultado deste Pregão, o fornecedor, durante a validade da Ata de Registro de Preços, será convocado para assinatura do contrato, cuja minuta corresponde ao Anexo III, dentro do prazo de 03 (três) dias úteis, sob pena de decair o direito à contratação, sem prejuízo das sanções previstas neste edital.

28.2. Poderá ser acrescentada ao contrato a ser assinado qualquer vantagem apresentada pelo fornecedor em sua proposta, desde que seja pertinente e compatível com os termos deste edital.

28.3. O prazo para assinatura do contrato poderá ser prorrogado uma única vez, por igual período, quando solicitado pelo fornecedor durante o seu transcurso, desde que ocorra motivo justificado e aceito pela Prefeitura Municipal.

28.4. Por ocasião da assinatura do contrato, verificar-se-á se o fornecedor mantém as condições de habilitação.

28.5. Quando o fornecedor convocado não assinar o contrato no prazo e nas condições estabelecidos, será convocado outro fornecedor para assinar o contrato, após negociação e verificação da adequação da proposta e das condições de habilitação, obedecida a ordem de classificação.

XXIX – DAS SANÇÕES

29.1. O licitante ou fornecedor será sancionado com o impedimento de licitar e contratar com o Município e será excluído do cadastro de fornecedores da Prefeitura Municipal, pelo prazo de até 05 (cinco) anos, sem prejuízo de multa de até 30% do valor estimado para a contratação e demais cominações legais, nos seguintes casos:
a) não retirar ou aceitar a nota de empenho, quando convocada;
b) não assinar a Ata de Registro de Preço, quando convocada;
c) deixar de entregar documentação exigida neste Edital;
d) apresentar documentação falsa;
e) ensejar o retardamento da execução do objeto deste Pregão;
f) não mantiver a proposta;
g) falhar ou fraudar na execução do fornecimento do objeto deste Pregão;
h) comportar-se de modo inidôneo;
i) fizer declaração falsa;
j) cometer fraude fiscal.

29.2. Para os fins deste item, reputar-se-ão inidôneos atos como os descritos nos arts. 90, 92, 93, 94, 95 e 97 da Lei nº 8.666/93 e a apresentação de amostra falsificada ou deteriorada.

CERTIFICAÇÃO DIGITAL: 6M4HKDAISHSLOOXALURX+Q
Esta edição encontra-se no site: www.amargosa.ba.io.org.br em servidor certificado ICP-BRASIL

Estado da Bahia
PREFEITURA MUNICIPAL DE AMARGOSA
CNPJ 13.825.484/0001-50 - Praça Lourival Monte, S/N, Centro, Amargosa - Bahia, CEP 45.300-000
Tel.: 75-3634-3977

29.3. A licitante e a adjudicatária estarão sujeitas à multa de 30% (trinta por cento) do valor estimado para a contratação quando incorrer em uma das hipóteses da condição anterior.

XXX - DOS ESCLARECIMENTOS E DA IMPUGNAÇÃO DO EDITAL

30.1. Até 2 (dois) dias úteis antes da data fixada para abertura da sessão pública, qualquer pessoa, física ou jurídica, poderá impugnar o ato convocatório deste **Pregão** mediante petição a ser enviada exclusivamente para o endereço eletrônico licitacoes@amargosa.ba.gov.br, até as 17h00 horas, no horário oficial de Brasília-DF.

30.2. A Pregoeira, auxiliado pelo setor técnico competente, decidirá sobre a impugnação no prazo de 24 (vinte e quatro) horas.

30.3. Acolhida a impugnação contra este Edital, será designada nova data para a realização do certame, exceto quando, inquestionavelmente, a alteração não afetar a formulação das propostas.

30.4. Os pedidos de esclarecimentos devem ser enviados a Pregoeira até 03 (três) dias úteis antes da data fixada para abertura da sessão pública, exclusivamente para o endereço eletrônico licitacoes@amargosa.ba.gov.br.

30.5. As respostas às impugnações e aos esclarecimentos solicitados serão disponibilizadas no endereço eletrônico www.amargosa.ba.io.org.br, por meio do *link Licitações*, para conhecimento da sociedade em geral e dos fornecedores, cabendo aos interessados em participar do certame acessá-lo para a obtenção das informações prestadas.

XXXI - DAS CONSIDERAÇÕES FINAIS

31.1. A Prefeita Municipal compete anular este Pregão por ilegalidade, de ofício ou por provocação de qualquer pessoa, e revogar o certame por considerá-lo inoportuno ou inconveniente diante de fato superveniente, mediante ato escrito e fundamentado.

31.2. A anulação do Pregão induz à da Ata de Registro de Preços e à do contrato.

31.3. Os licitantes ou fornecedores não terão direito à indenização em decorrência da anulação do procedimento licitatório, ressalvado o direito do contratado de boa-fé de ser ressarcido pelos encargos que tiver suportado no cumprimento do contrato.

31.4. É facultado a Pregoeira ou à autoridade superior, em qualquer fase deste Pregão, promover diligência destinada a esclarecer ou completar a instrução do processo, vedada a inclusão posterior de informação ou de documentos que deveriam ter sido apresentados para fins de classificação e habilitação.

CERTIFICAÇÃO DIGITAL: 6M4HKDAISHSLOOXALURX+Q
Esta edição encontra-se no site: www.amargosa.ba.io.org.br em servidor certificado ICP-BRASIL

Estado da Bahia
PREFEITURA MUNICIPAL DE AMARGOSA
CNPJ 13.825.484/0001-50 - Praça Lourival Monte, S/N, Centro, Amargosa - Bahia, CEP 45.300-000
Tel.: 75-3634-3977

31.5. No julgamento das propostas e na fase de habilitação, a Pregoeira poderá sanar erros ou falhas que não alterem a substância das propostas e dos documentos e a sua validade jurídica, mediante despacho fundamentado, registrado em ata e acessível a todos, atribuindo-lhes validade e eficácia para fins de classificação e habilitação.

31.6. Caso os prazos definidos neste edital não estejam expressamente indicados na proposta, eles serão considerados como aceitos pelo licitante para efeito de julgamento deste Pregão.

31.7. Aplicam-se às cooperativas enquadradas na situação do art. 34 da Lei nº 11.488, de 15 de junho de 2007, todas as disposições relativas às microempresas e empresas de pequeno porte.

31.8. Em caso de divergência entre normas infralegais e as contidas neste edital, prevalecerão as últimas.

31.9. Este Pregão poderá ter a data de abertura da sessão pública transferida por conveniência da Prefeitura Municipal, sem prejuízo do disposto no art. 4º, inciso V, da Lei nº 10.520/2002.

XXXII - DOS ANEXOS

32.1. São partes integrantes deste Edital os seguintes anexos:
ANEXO I – TERMO DE REFERÊNCIA;
ANEXO II – ATA DE REGISTRO DE PREÇO;
ANEXO III – MODELO DE CREDENCIAL;
ANEXO IV – MODELO DE DECLARAÇÃO DE TRATAMENTO DIFERENCIADO E PLENO CONHECIMENTO E ATENDIMENTO ÀS EXIGÊNCIAS DE HABILITAÇÃO
ANEXO V – DECLARAÇÃO DE INEXISTÊNCIA DE MENOR NO QUADRO DA EMPRESA
ANEXO VI – MODELO DE PROPOSTA DE PREÇOS

XXXIII - DO FORO

33.1. Para quaisquer questões judiciais oriundas do presente Edital, fica eleito o Foro da Cidade de Amargosa, Estado da Bahia, com exclusão de qualquer outro, por mais privilegiado que seja.

33.2. Os casos omissos serão dirimidos pela Pregoeira, com observância da legislação em vigor, em especial as Leis Federais nº 8.666/93, nº 10.520/2002, Lei Complementar 123/2006.

Amargosa - BA, 22 de janeiro de 2018.

Gilmara Nascimento Ferreira
Pregoeira

CERTIFICAÇÃO DIGITAL: 6M4HKDAISHSLOOXALURX+Q
Esta edição encontra-se no site: www.amargosa.ba.io.org.br em servidor certificado ICP-BRASIL

Estado da Bahia
PREFEITURA MUNICIPAL DE AMARGOSA
CNPJ 13.825.484/0001-50 - Praça Lourival Monte, S/N, Centro, Amargosa - Bahia, CEP 45.300-000
Tel.: 75-3634-3977

PREGÃO PRESENCIAL Nº 002/2018/SRP

ANEXO I – TERMO DE REFERÊNCIA

1. OBJETO DA LICITAÇÃO

1.1. Constitui-se objeto desta licitação a seleção das melhores propostas para aquisição de uniformes escolares que serão utilizados pelos estudantes, bem como fardamento para as manipuladoras da alimentação escolar, da Rede Municipal de Educação de Amargosa, conforme especificações, quantitativos e condições descritos neste Termo.

2. OBJETOS LICITADOS

2.1 Os materiais estimados a serem contratados são os adiante discriminados:

LOTE 01 - CAMISAS

ITEM	DESCRIÇÃO	UNID.	QUANT.
01	**CAMISA MANGA CURTA - ADULTO**, em malha PP consistente, encorpada, cor branca, manga curta com bainha batida, gola redonda em ribanas de poliéster ou poliéster e viscose branca, com pintura em sublimação na frente e nas costas - logomarca da Prefeitura Municipal de Amargosa/ Nome da instituição de ensino, impressão em alta resolução, com as cores idênticas ao layout, tamanhos variados entre P, M, G e GG. Camisa conforme layout anexo.	UND	1.050
02	**CAMISA MANGA CURTA - INFANTO JUVENIL**, em malha PP, consistente, cor branca, manga curta com bainha batida, gola redonda em ribanas de poliéster ou poliéster e viscose, com pintura em sublimação na frente e nas costas - logomarca da Prefeitura Municipal de Amargosa/ Nome da instituição de ensino, impressão em alta resolução, com as cores idênticas ao layout, tamanhos variados entre 10 e 16 anos. Camisa conforme layout anexo.	UND	2.500
03	**CAMISA MANGA CURTA - INFANTIL**, em malha PP, consistente, encorpada, cor branca, manga curta com bainha batida, gola redonda, na cor verde bandeira, em ribanas de poliéster ou poliéster e viscose, com pintura em sublimação na frente e nas costas - logomarca da Prefeitura Municipal de Amargosa/ Nome da instituição de ensino, impressão em alta resolução, com as cores idênticas ao layout, tamanhos variados entre 00 e 08 anos. Camisa conforme layout anexo.	UND	1.600
04	**CAMISETA TIPO MACHÃO ADULTO**, em malha PP, consistente, encorpada, cor branca. Gola redonda, em ribanas de poliéster ou poliéster e viscose, na cor verde bandeira. Mangas em ribanas de poliéster ou poliéster e viscose, na cor verde bandeira. Camisa com pintura em sublimação na frente e nas costas - logomarca da Prefeitura	UND	1.050

CERTIFICAÇÃO DIGITAL: 6M4HKDAISHSLOOXALURX+Q
Esta edição encontra-se no site: www.amargosa.ba.io.org.br em servidor certificado ICP-BRASIL

Estado da Bahia
PREFEITURA MUNICIPAL DE AMARGOSA
CNPJ 13.825.484/0001-50 - Praça Lourival Monte, S/N, Centro, Amargosa - Bahia, CEP 45.300-000
Tel.: 75-3634-3977

	Municipal de Amargosa / Nome da instituição de ensino, impressão em alta resolução, com as cores idênticas ao layout, tamanhos variados entre P, M, G e GG. Camisa conforme layout anexo.		
05	**CAMISETA TIPO MACHÃO - INFANTO JUVENIL**, em malha PP, consistente, encorpada, cor branca. Gola redonda, em ribanas de poliéster ou poliéster e viscose, na cor verde bandeira. Mangas em ribanas de poliéster ou poliéster e viscose, na cor verde bandeira. Camisa com pintura em sublimação na frente e nas costas - logomarca da Prefeitura Municipal de Amargosa / Nome da instituição de ensino, impressão em alta resolução, com as cores idênticas ao layout, tamanhos variados entre 10 e 16 anos. Camisa conforme layout anexo.	UND	2.500
06	**CAMISETA TIPO MACHÃO - INFANTIL**, em malha PP, consistente, encorpada, cor branca. Gola redonda, em ribanas de poliéster ou poliéster e viscose, na cor verde bandeira. Mangas em ribanas de poliéster ou poliéster e viscose, na cor verde bandeira. Camisa com pintura em sublimação na frente e nas costas - logomarca da Prefeitura Municipal de Amargosa/ Nome da instituição de ensino, impressão em alta resolução, com as cores idênticas ao layout, tamanhos variados entre 00 e 08 anos. Camisa conforme layout anexo.	UND	1.600

LOTE 02 - CONJUNTOS

ITEM	DESCRIÇÃO	UNID.	QUANT.
01	**JAQUETA INFANTIL,** em malha helanca branca e detalhe em helanca verde bandeira (Obs.: não aceitaremos helanquinha ou cacharrel), gola tipo padre, abertura frontal com fechamento através de zíper de boa qualidade - que não emperre facilmente, feito de plástico resistente - manga longa com punho largo (com aprox. 6 cm de largura, de acordo ao tamanho da peça), pintura branca em silkscreen na frente com logomarca da Prefeitura Municipal de Amargosa, tamanhos variados entre 00 e 08 anos. Jaqueta conforme layout anexo.	UND	650
02	**CALÇA INFANTIL**, em malha helanca verde (Obs.: não aceitaremos helanquinha ou cacharrel), com elástico total na cintura compatível com o tamanho da peça, pintura em silkscreen branca na frente com logomarca da Prefeitura Municipal de Amargosa, tamanhos variados entre 00 e 08 anos. Calça conforme layout anexo.	UND	650
03	**SHORT SAIA INFANTIL**, em malha helanca verde bandeira (Obs.: não aceitaremos helanquinha ou cacharrel), saia que cubra o short, elástico na cintura, friso em helanca branca nas laterais. Frente, cós e saia solta por cima do short de elástico, com pintura em silkscreen branca na frente com logomarca da Prefeitura Municipal de Amargosa, tamanhos variados entre 00 e 08 anos. Short saia conforme layout anexo.	UND	1.100
04	**BERMUDA INFANTIL,** em malha helanca (Obs.: não aceitaremos helanquinha ou cacharrel) verde bandeira, com elástico na cintura compatível com o tamanho da peça, friso em helanca branca nas laterais, com pintura em silkscreen branca com logomarca da Prefeitura Municipal de Amargosa na frente, tamanhos variados entre 00 e 08 anos. Bermuda	UND	550

CERTIFICAÇÃO DIGITAL: 6M4HKDAISHSLOOXALURX+Q
Esta edição encontra-se no site: www.amargosa.ba.io.org.br em servidor certificado ICP-BRASIL

Estado da Bahia
PREFEITURA MUNICIPAL DE AMARGOSA
CNPJ 13.825.484/0001-50 - Praça Lourival Monte, S/N, Centro, Amargosa - Bahia, CEP 45.300-000
Tel.: 75-3634-3977

	conforme layout anexo.		
05	**BERMUDA INFANTO JUVENIL**, em malha helanca verde bandeira (Obs.: não aceitaremos helanquinha ou cacharrel), com elástico na cintura compatível com o tamanho da peça, friso em helanca branca nas laterais, com pintura em silkscreen branca na frente com logomarca da Prefeitura Municipal de Amargosa, tamanhos variados entre 12 e 16 anos. Bermuda conforme layout anexo.	UND	2.500

LOTE 03 - MOCHILAS

ITEM	DESCRIÇÃO	UNID.	QUANT.
01	**MOCHILA 1 (CRECHE E ED. INFANTIL), EM NYLON 600 -** confeccionada no material nylon poliéster 600, nas cores verde, vermelho e branco, nas dimensões (cm): (Altura x Largura x Profundidade) 35.00 x 28.00 x 12.00, contendo 02 (dois) bolsos de tamanhos diferentes. **Parte Interna**: amplo espaço interno. Corpo principal em tecido poliéster 600, gramatura 350g/M², revestido internamente com uma película em PVC maquinetado. Fundo confeccionado em tecido reforçado poliéster 600, gramatura 350g/M². Acabamento das bordas feito em friso PVC de 4 mm. **Parte Externa**: Parte traseira do corpo e da alça em tecido nylon poliéster 600, gramatura 350g/M². Forrado internamente com tecido 100% poliéster maquinetado, com reforço na parte superior em material box couro sintético para costura das alças. Alça de mão no topo, na parte superior traseira, em fita nylon poliéster 30 mm x 200 mm. Alças acolchoadas para as costas, com regulagem para que se ajustem aos ombros; estruturadas em espuma PAC 4 mm, em formato anatômico com acabamento em debrun 100% poliéster 21 mm. Regulador com dentes de travamento, injetado em nylon 6.6, conferindo alta resistência. Extensores das alças de ombro em fita nylon poliéster de 30 mm, devem ter fixação reforçada na alça de ombro com 2 costuras de 30 mm saindo da parte inferior dianteira para a parte traseira com costura reforçada, e uma densidade mínima de 80 fios por polegada. Dois bolsos nas laterais em tela nylon com acabamento na parte inferior e superior em debrun 100% poliéster 21 mm. Abertura principal e dos bolsos frontais feitas através de zíper REFORÇADO deslizador, fecho de correr com puxador metálico. O bolso menor com a parte frontal confeccionada em tecido acetinado branco e personalizado com a logomarca da Prefeitura Municipal de Amargosa-Ba. Mochila fiel ao layout anexo.	UND	1.600
02	**MOCHILA 2 (ENSINO FUNDAMENTAL I), EM NYLON 600** - confeccionada no material nylon poliéster 600, nas cores verde, vermelho e branco, nas dimensões (cm): (Altura x Largura x Profundidade) 40.00 x 32.00 x 15.00, contendo 02 (dois) bolsos de tamanhos diferentes. **Parte Interna**: amplo espaço interno. Corpo principal em tecido poliéster 600, gramatura 350g/M², revestido internamente com uma película em PVC maquinetado. Fundo confeccionado em tecido reforçado poliéster 600, gramatura 350g/M². Acabamento das bordas feito em friso PVC de 4 mm. **Parte Externa**: Parte traseira do corpo e da alça em tecido nylon poliéster 600, gramatura 350g/M². Forrado internamente com tecido 100% poliéster maquinetado, com reforço na parte superior em material box couro sintético para costura das alças. Alça de mão no topo, na parte superior traseira, em fita nylon poliéster 30 mm x 200 mm. Alças acolchoadas para as costas, com regulagem para que se ajustem aos ombros; estruturadas em espuma PAC 4 mm, em formato anatômico com acabamento em debrun 100% poliéster 21 mm. Regulador com dentes de travamento, injetado em nylon 6.6, conferindo alta resistência. Extensores das alças de ombro em fita nylon poliéster de 30 mm, devem ter fixação reforçada na alça de ombro	UND	2.500

CERTIFICAÇÃO DIGITAL: 6M4HKDAISHSLOOXALURX+Q
Esta edição encontra-se no site: www.amargosa.ba.io.org.br em servidor certificado ICP-BRASIL

Estado da Bahia
PREFEITURA MUNICIPAL DE AMARGOSA
CNPJ 13.825.484/0001-50 - Praça Lourival Monte, S/N, Centro, Amargosa - Bahia, CEP 45.300-000
Tel.: 75-3634-3977

	com 2 costuras de 30 mm saindo da parte inferior dianteira para a parte traseira com costura reforçada, e uma densidade mínima de 80 fios por polegada. Dois bolsos nas laterais em tela nylon com acabamento na parte inferior e superior em debrun 100% poliéster 21 mm. Abertura principal e dos bolsos frontais feitas através de zíper REFORÇADO deslizador, fecho de correr com puxador metálico. O bolso menor com a parte frontal confeccionada em tecido acetinado branco e personalizado com a logomarca da Prefeitura Municipal de Amargosa-Ba. Mochila fiel ao layout anexo.		
03	**SAQUINHO IMPERMEÁVEL PARA LIMPO E SUJO COM CORDÃO** - confeccionado no material tactel revestido em plástico transparente Nº 10, nas cores branco e vermelho, nas dimensões (cm): (Altura x Largura) 50.00 x 34.00, contendo 01 (um) compartimento. Parte Interna: amplo espaço interno revestido em plástico transparente Nº 10. **Parte Externa**: alça em cordão poliéster na cor vermelha fixa a dois ilhoses; e frente personalizada com a logomarca da Prefeitura Municipal de Amargosa-Ba e com a frase ROUPA SUJA. Saquinho fiel ao layout anexo.	UND	100

LOTE 04 - MERENDEIRAS

ITEM	DESCRIÇÃO	UND	QTD
01	**AVENTAL**, na cor branca, em tecido impermeável - resistente a solventes (Vinil, PVC ou Napa) - com frisos em todo o contorno e tiras fixas em poliéster na cor verde claro *(sendo que na parte superior fica 42 cm para amarração do pescoço e na parte inferior 57 cm para amarração da cintura)*, bolso frontal do mesmo material do avental. Medidas: 1,20m x 70 cm.	UND	200
02	**CAMISA**, em malha tipo PP (100% poliéster), cor branca, manga curta com bainha batida, gola V em ribanas de poliéster ou poliéster e viscose branca. Com pintura em sublimação na frente e nas costas - logomarca da Alimentação Escolar na frente, logomarca da Prefeitura Municipal de Amargosa e da Secretaria de Educação nas costas - em tamanhos variados (P, M, G, GG e EGG).	UND	200
03	**TOUCA PARA COZINHA**, cor branca, em tecido oxford 100% poliéster de alta qualidade, com pregas. Fechamento com elástico na parte traseira.	UND	200

3. JUSTIFICATIVA

3.1. A contratação de empresa para fornecimento de fardamento se faz necessária, para atendimento à demanda da **Secretaria Municipal de Educação de Amargosa**.

3.2. A contratação de empresa para fornecimento de fardamento para as manipuladoras da alimentação escolar visa garantir maior segurança e higiene na manipulação dos alimentos pelos profissionais da merenda escolar, pois são equipamentos de proteção individual dos manipuladores prevenindo riscos e ameaças à segurança e à saúde do trabalhador

4. CONDIÇÕES BÁSICAS

a) O início da prestação de serviço, objeto deste contrato, ocorrerá imediatamente após o recebimento pela CONTRATADA da autorização de fornecimento emitida pela Prefeitura Municipal Amargosa, através do setor de Compras Municipal.

CERTIFICAÇÃO DIGITAL: 6M4HKDAISHSLOOXALURX+Q
Esta edição encontra-se no site: www.amargosa.ba.io.org.br em servidor certificado ICP-BRASIL

Estado da Bahia
PREFEITURA MUNICIPAL DE AMARGOSA
CNPJ 13.825.484/0001-50 - Praça Lourival Monte, S/N, Centro, Amargosa - Bahia, CEP 45.300-000
Tel.: 75-3634-3977

b) O fornecimento poderá ser parcelado, mediante necessidade do contratante.

c) A entrega do objeto deste contrato ocorrerá no prazo de **10 (dez) dias** corridos após o recebimento pela CONTRATADA da referida Autorização de Fornecimento, com vistas a não provocar atrasos no funcionamento da Administração Municipal, admitindo-se a prorrogação do prazo nos termos do art. 57, §§ 1º e 2º da Lei federal nº 8.666/93.

d) Quanto ao quantitativo estimado a ser contratado, só serão pagos o que efetivamente forem solicitados e entregues pela Contratada;

e) O critério de adjudicação das propostas será o de **menor valor por item;**

f)As empresas deverão trazer juntamente com as propostas, uma pequena amostra do material que será utilizado para confecção dos itens licitados.

g) Como critério de análise, a(s) empresa(s) vencedora(s) deverá(ão) apresentar, no prazo máximo de 72 horas, amostra dos itens licitados, devendo a SEMED apresentar relatório constando aprovação ou reprovação. No decorrer do contrato os itens deverão ser confeccionados dentro das mesmas características das amostras vencedoras.

h) Durante a vigência deste contrato, a execução do objeto é acompanhada e fiscalizada pelo(a) titular da Divisão de Compras da Prefeitura Municipal, pelo órgão de Controle Interno do Poder Executivo, pelas Instâncias de Controle e pelos Tribunais de Contas.

i) A entrega do objeto licitado será no Município de Amargosa, Estado da Bahia, nos endereços indicados na autorização de fornecimento.

j) A CONTRATADA deverá responder por quaisquer danos, perdas ou prejuízos causados à CONTRATANTE, por dolo ou culpa, bem como por aqueles que venham a ser causados por seus prepostos;

k) Credenciar junto à Prefeitura Municipal um Preposto para prestar esclarecimentos e atender às reclamações que por ventura surgirem durante a execução do contrato;

l) Garantir até a entrega no endereço indicado na Autorização de Fornecimento todas as medidas que garantam a prestação de serviço de qualidade, bem como transporte, estocagem e manuseio com adequadas condições higiênicas e sanitárias.

m) Manter durante toda a execução do contrato, em compatibilidade com as demais obrigações assumidas, todas as condições de habilitação e qualificação exigidas no processo licitatório.

5. ESPECIFICAÇÕES PARA ELABORAÇÃO DA PROPOSTA DE PREÇO.

5.1. O Proponente deverá levar em consideração os seguintes aspectos imediatamente especificados, com vistas a elaboração de sua respectiva proposta de preços, além dos aspectos mencionados no item especifico do edital.

CERTIFICAÇÃO DIGITAL: 6M4HKDAISHSLOOXALURX+Q
Esta edição encontra-se no site: www.amargosa.ba.io.org.br em servidor certificado ICP-BRASIL

Estado da Bahia
PREFEITURA MUNICIPAL DE AMARGOSA
CNPJ 13.825.484/0001-50 - Praça Lourival Monte, S/N, Centro, Amargosa - Bahia, CEP 45.300-000
Tel.: 75-3634-3977

a) **Marca**, **modelo**, **referência** e **demais características do produto, prazo de entrega**, deverão ser informados, obrigatoriamente, no campo de informações adicionais do Formulário da Proposta.

b) A contratada deve observar e levar em consideração para cálculo de custo o período de validade das propostas bem como o período de vigência do contrato do fornecimento.

c) Observar e levar em consideração para cálculo de custos a forma de fornecimento que será único, conforme solicitações das respectivas Coordenações dos Serviços mencionadas no preâmbulo do edital.

d) Nos preços apresentados/registrados deverão estar inclusos todos os custos com material de consumo, salários, encargos sociais, previdenciários e trabalhistas de todo o pessoal da CONTRATADA, como também, custo com fardamento; transporte de qualquer natureza; materiais empregados, inclusive ferramentas, utensílios e equipamentos utilizados; depreciação; aluguéis; administração; impostos; taxas; emolumentos e quaisquer outros custos que, direta ou indiretamente, influenciam no fiel cumprimento das obrigações por parte da CONTRATADA.

6. DA VALIDADE DOS MATERIAIS

6.1. Caso algum produto apresente incompatibilidade com o licitado, bem como defeito de fabricação quando em uso no decorrer do prazo de validade, o fornecedor deverá efetuar a troca do mesmo imediatamente, sem ônus adicional para a Prefeitura Municipal.

7. DO ORÇAMENTO ESTIMADO

7.1. Os valores utilizados para a estimativa desse processo licitatório correspondem ao valor médio dos itens cotados ou orçados no mercado.

8. MODALIDADE DE LICITAÇÃO

8.1. Desta forma, o presente processo licitatório acontecerá na modalidade Pregão Presencial e será regido pela Lei n.º 10.520/02, e, subsidiariamente, da Lei n.º 8.666/93, Lei Complementar n.º 123/2006, Decreto n.º 7.892/2013 Decretos Municipais nº 353, de 13/02/2006 e 183, de 16/01/2013 e alterações pertinentes.

9. OBRIGAÇÕES DA CONTRATADA

9.1. Constituem obrigações da contratada, além de outras decorrentes da legislação vigente:
a) Entregar os materiais conforme especificações da documentação técnica e de sua proposta, com os recursos necessários ao perfeito cumprimento das cláusulas contratuais;
b) Reparar, corrigir, remover, reconstruir ou substituir, sem custo para a contratante, no total ou em parte os materiais em que se verificarem vícios, defeitos ou incorreções resultantes da execução ou dos materiais empregados, no prazo de 30 dias, de acordo com o Artigo 26, do Código de Defesa do Consumidor;

CERTIFICAÇÃO DIGITAL: 6M4HKDAISHSLOOXALURX+Q
Esta edição encontra-se no site: www.amargosa.ba.io.org.br em servidor certificado ICP-BRASIL

Estado da Bahia
PREFEITURA MUNICIPAL DE AMARGOSA
CNPJ 13.825.484/0001-50 - Praça Lourival Monte, S/N, Centro, Amargosa - Bahia, CEP 45.300-000
Tel.: 75-3634-3977

c) Fornecer os materiais e equipamentos, ferramentas e utensílios necessários, devidamente dimensionados para os serviços;
d) Para a perfeita execução dos serviços, a contratada deverá utilizar pessoal especializado, equipamentos, ferramentas e EPI's necessários para a realização dos serviços devidamente dimensionados.
e) Arcar com a responsabilidade civil por todos e quaisquer danos materiais, morais e ambientais causados pela ação ou omissão de seus empregados, trabalhadores, prepostos ou representantes, dolosa ou culposamente, ao Município ou a terceiros.
f) Responsabilizar-se por todas as obrigações trabalhistas, sociais, previdenciárias, tributárias e as demais previstas na legislação específica;
g) Instruir seus empregados quanto à necessidade de acatar as orientações da Administração, inclusive quanto ao cumprimento das Normas Internas, quando for o caso;
h) Relatar à Administração toda e qualquer irregularidade verificada no decorrer da prestação dos serviços;
i) **Manter durante toda a vigência do contrato, em compatibilidade com as obrigações assumidas, todas as condições de habilitação e qualificação exigidas no Termo de Referência;**
j) Arcar com o ônus decorrente de eventual equívoco no dimensionamento dos quantitativos de sua proposta, inclusive quanto aos custos variáveis decorrentes de fatores futuros e incertos, devendo complementá-los, caso o previsto inicialmente em sua proposta não seja satisfatório para o atendimento ao objeto da licitação, exceto quando ocorrer algum dos eventos arrolados nos incisos do § 1º do art. 57 da Lei nº 8.666/93.

10. OBRIGAÇÕES DO CONTRATANTE

10.1. Prestar à CONTRATADA todas as informações solicitadas e necessárias para a prestação de serviço;

10.2. Designar servidores da CONTRATANTE para acompanhar e fiscalizar a execução do Contrato, nos termos do art. 67 da Lei nº 8.666/93;

10.3. Notificar à CONTRATADA, a ocorrência de eventuais falhas ou imperfeições na prestação de serviço, fixando prazo para sua correção;

10.4. Fornecer à CONTRATADA, nomes e modelos de assinaturas dos responsáveis pela Autorização de Compra/Fornecimento.

10. DOTAÇÃO ORÇAMENTÁRIA

10.1. As despesas decorrentes do Contrato advindo desta licitação correrão por conta dos recursos da Dotação:

ÓRGÃO: SECRETARIA MUNICIPAL DE EDUCAÇÃO

CERTIFICAÇÃO DIGITAL: 6M4HKDAISHSLOOXALURX+Q
Esta edição encontra-se no site: www.amargosa.ba.io.org.br em servidor certificado ICP-BRASIL

Estado da Bahia
PREFEITURA MUNICIPAL DE AMARGOSA
CNPJ 13.825.484/0001-50 - Praça Lourival Monte, S/N, Centro, Amargosa - Bahia, CEP 45.300-000
Tel.: 75-3634-3977

UNIDADE GESTORA: 0701 – SECRETARIA MUNCIPAL DE EDUCAÇÃO
PROJETO/ATIVIDADE:
2028 - MANUTENÇÃO E DESENVOLVIMENTO DO ENSINO FUNDAMENTAL
2032 - MANUTENÇÃO E DESENVOLVIMENTO DO ENSINO INFANTIL
2034 - MANUTENÇÃO E DESENVOLVIMENTO DA EDUCAÇÃO DE JOVENS E ADULTOS (EJA)
ELEMENTO DE DESPESA: 33.90.30 - MATERIAL DE CONSUMO
FONTE DE DESPESA: 01 – RECURSOS PRÓPRIOS

10.2. A despesa para o exercício subsequente, quando for o caso, será alocada à dotação orçamentária prevista para atendimento da finalidade, a ser consignada aos Órgãos Interessados da Prefeitura Municipal pela Lei Orçamentária Anual.

11. DA ENTREGA E DA ATESTAÇÃO

11.1. A **licitante vencedora** deverá entregar os materiais licitados com maior brevidade possível, não ultrapassando 10 dias, mediante a apresentação da "Autorização de Compras", devidamente preenchida, datada e assinada por funcionário autorizado, conforme modelo previamente apresentado pela CONTRATANTE e acordado pelas partes, no endereço indicado na Autorização de Fornecimento, de segunda a sexta, **das 08:30h às 11:00h e das 14:00h às 16:00h**, contados do recebimento da respectiva autorização de fornecimento.

11.2. A entrega do(s) produto(s) será acompanhada e fiscalizada por representante(s) da Secretaria de Educação, designado(s) para esse fim, permitida a assistência de terceiros.

11.3. Para os produto(s) cuja validade seja determinada, esta deve ser, no mínimo, de 3 (três) meses, contada a partir do recebimento provisório.

11.4. Serão devolvidos os materiais que apresentem imperfeições, bem como que apresentem divergência com os itens especificados na licitação, qualidade inferior à apresentada na amostra e aprovados pela Secretaria Municipal de Educação;

11.5. A **licitante vencedora** deve efetuar a troca do(s) produtos(s) que não atender(em) as especificações do objeto licitado, no prazo de 48 (quarenta e oito) horas, contadas a partir do recebimento pela **licitante vencedora** da formalização da recusa pelo CONTRATANTE, arcando a **licitante vencedora** com os custos dessa operação, inclusive os de reparação. Não será admitida recusa de fornecimento do material pela **licitante vencedora** em decorrência de sobrecarga na sua capacidade instalada.

11.6. A atestação de conformidade da prestação de serviço caberá ao titular do Setor de Compras ou a outro servidor designado para esse fim.

11.7. O(s) representante(s) da Prefeitura Municipal anotará(ão) em registro próprio todas as ocorrências relacionadas com a execução do objeto, determinando o que for necessário à regularização das faltas ou defeitos observados.

CERTIFICAÇÃO DIGITAL: 6M4HKDAISHSLOOXALURX+Q
Esta edição encontra-se no site: www.amargosa.ba.io.org.br em servidor certificado ICP-BRASIL

Estado da Bahia
PREFEITURA MUNICIPAL DE AMARGOSA
CNPJ 13.825.484/0001-50 - Praça Lourival Monte, S/N, Centro, Amargosa - Bahia, CEP 45.300-000
Tel.: 75-3634-3977

12. DO PREÇO

12.1. O preço considerado para a execução, objeto desse contrato, será o preço ofertado na Licitação, ou realinhado, após pronunciamento da Autoridade competente.

13. DA VIGÊNCIA

13.1. O prazo de vigência do contrato é de **12 meses contados da data de sua assinatura**, tendo início e vencimento em dias de expediente, devendo-se excluir o primeiro e incluir o último; admitindo-se a sua prorrogação nos termos do art. 57, §§ 1º e 2º da Lei federal nº 8.666/93.

14. MÉTODO DE LEVANTAMENTO DE PREÇOS

14.1. Valor Total R$ 511.548,73(Quinhentos e onze mil quinhentos e quarenta e oito reais e setenta e três centavos), levantamento de preços realizado pela Secretaria Municipal de Educação.

CERTIFICAÇÃO DIGITAL: 6M4HKDAISHSLOOXALURX+Q
Esta edição encontra-se no site: www.amargosa.ba.io.org.br em servidor certificado ICP-BRASIL

Estado da Bahia
PREFEITURA MUNICIPAL DE AMARGOSA
CNPJ 13.825.484/0001-50 - Praça Lourival Monte, S/N, Centro, Amargosa - Bahia, CEP 45.300-000
Tel.: 75-3634-3977

ANEXO II - MINUTA DA ATA DE REGISTRO DE PREÇO

PREGÃO PRESENCIAL Nº 002/2018/SRP

PROCESSO ADMINISTRATIVO Nº 004/2018
VALIDADE: 12 (DOZE) MESES

Aos **** dias do mês de **** de ****, o Município de Amargosa, com sede na Praça Lourival Monte, s/nº. , Centro, Amargosa, Bahia, inscrito no CNPJ sob o nº ****, neste ato representado por **JÚLIO PINHEIRO DOS SANTOS JÚNIOR**, nos termos da Lei nº 10.520/02, do Decreto nº 183/13; do Decreto nº 353/2006; aplicando-se, subsidiariamente, a Lei nº 8.666/93, e as demais normas legais correlatas, m face da classificação das propostas apresentadas no **Pregão Presencial para Registro de Preços nº ***/2018**, conforme ato publicado em **/**/**** e homologada em **/**/****, resolve REGISTRAR OS PREÇOS para a eventual contratação dos itens a seguir elencados, conforme especificações do Termo de Referência, que passa a fazer parte integrante desta, tendo sido, os referidos preços, oferecidos pela empresa ****, inscrita no CNPJ sob o nº ****, com sede na ****, CEP ****, no Município de ****, neste ato representada pelo(a) Sr(a). ****, portador(a) da Cédula de Identidade nº **** e CPF nº ****, cuja proposta foi classificada em **º lugar no certame.

CLÁUSULA PRIMEIRA – DO OBJETO

1.1. O objeto desta Ata é o registro de preços para eventual aquisição de uniformes escolares que serão utilizados pelos estudantes, bem como fardamento para as manipuladoras da alimentação escolar, da Rede Municipal de Educação de Amargosa, conforme especificações constantes no Termo de Referência e quantidades estabelecidas abaixo:

ITEM	DESCRIÇÃO/ ESPECIFICAÇÃO	UND	QTD	MARCA	PREÇO UNITÁRIO

1.2. A existência de preços registrados não obriga a Administração a firmar as contratações que deles poderão advir, facultando-se a realização de licitação específica para a contratação pretendida, sendo assegurada ao beneficiário do Registro a preferência de fornecimento em igualdade de condições.

CLÁUSULA SEGUNDA - DOS ÓRGÃOS PARTICIPANTES

CERTIFICAÇÃO DIGITAL: 6M4HKDAISHSLOOXALURX+Q
Esta edição encontra-se no site: www.amargosa.ba.io.org.br em servidor certificado ICP-BRASIL

Estado da Bahia
PREFEITURA MUNICIPAL DE AMARGOSA
CNPJ 13.825.484/0001-50 - Praça Lourival Monte, S/N, Centro, Amargosa - Bahia, CEP 45.300-000
Tel.: 75-3634-3977

2.1. O órgão gerenciador será a Secretaria Municipal de Administração, Finanças e Relações Institucionais.

2.2. São participantes os seguintes órgãos:

a) Secretaria de Educação;

2.3. Poderá utilizar-se da Ata de Registro de Preços, ainda, qualquer órgão ou entidade da Administração que não tenha participado do certame, mediante prévia anuência do órgão gerenciador, desde que devidamente justificada a vantagem e respeitadas, no que couber, as condições e as regras estabelecidas no Decreto nº 183/13, e na Lei nº 8.666/93.

2.4. Caberá ao fornecedor beneficiário da Ata de Registro de Preços, observadas as condições nela estabelecidas, optar pela aceitação ou não do fornecimento, desde que este fornecimento não prejudique as obrigações anteriormente assumidas.

2.5. As aquisições ou contratações adicionais a que se refere este item não poderão exceder, por órgão ou entidade, a cem por cento dos quantitativos dos itens do instrumento convocatório e registrados na ata de registro de preços.

2.6. As adesões à ata de registro de preços são limitadas, na totalidade, ao quíntuplo do quantitativo de cada item registrado na ata de registro de preços para o órgão gerenciador e órgãos participantes, independente do número de órgãos não participantes que eventualmente aderirem.

2.7. Ao órgão não participante que aderir à presente ata competem os atos relativos à cobrança do cumprimento pelo fornecedor das obrigações contratualmente assumidas e a aplicação, observada a ampla defesa e o contraditório, de eventuais penalidades decorrentes do descumprimento de cláusulas contratuais, em relação às suas próprias contratações, informando as ocorrências ao órgão gerenciador.

CLÁUSULA TERCEIRA - DA VIGÊNCIA DA ATA DE REGISTRO DE PREÇOS

3.1. A Ata de Registro de Preços terá vigência de **12(doze) meses**, a contar da data de sua assinatura.

CLÁUSULA QUARTA - DA ALTERAÇÃO DA ATA DE REGISTRO DE PREÇOS

4.1. É vedado efetuar acréscimos nos quantitativos fixados pela ata de registro de preços, inclusive o acréscimo de que trata o § 1º do art. 65 da Lei nº 8.666, de 1993.

4.2. O preço registrado poderá ser revisto nos termos da alínea "d" do inciso II do *caput* do art. 65 da Lei nº 8.666/93, em decorrência de eventual redução dos preços praticados no mercado ou de fato que eleve o custo dos serviços registrados, cabendo ao órgão gerenciador promover as negociações junto aos fornecedores.

CERTIFICAÇÃO DIGITAL: 6M4HKDAISHSLOOXALURX+Q
Esta edição encontra-se no site: www.amargosa.ba.io.org.br em servidor certificado ICP-BRASIL

Estado da Bahia
PREFEITURA MUNICIPAL DE AMARGOSA
CNPJ 13.825.484/0001-50 - Praça Lourival Monte, S/N, Centro, Amargosa - Bahia, CEP 45.300-000
Tel.: 75-3634-3977

4.3. Quando o preço inicialmente registrado, por motivo superveniente, tornar-se superior ao preço praticado no mercado, o órgão gerenciador deverá:

4.4. Convocar o fornecedor visando à negociação para redução de preços e sua adequação ao praticado pelo mercado;

4.5. Frustrada a negociação, liberar o fornecedor do compromisso assumido e cancelar o registro, sem aplicação de penalidade;

4.6. Convocar os demais fornecedores visando igual oportunidade de negociação, observada a ordem de classificação original do certame.

4.7. Quando o preço de mercado tornar-se superior aos preços registrados e o fornecedor, mediante requerimento devidamente comprovado, não puder cumprir o compromisso, o órgão gerenciador poderá:

a) Convocar o fornecedor visando à negociação de preços e sua adequação ao praticado pelo mercado nos termos da alínea "d" do inciso II do caput do art. 65 da Lei nº 8.666/93, quando cabível, para rever o preço registrado em razão da superveniência de fatos imprevisíveis, ou previsíveis, porém de consequências incalculáveis, retardadores ou impeditivos da execução do ajustado, ou, ainda em caso de força maior, caso fortuito ou fato do príncipe, configurando álea econômica extraordinária e extracontratual.

b) Caso inviável ou frustrada a negociação, liberar o fornecedor do compromisso assumido, caso a comunicação ocorra antes do pedido de fornecimento, sem aplicação da penalidade se confirmada a veracidade dos motivos e comprovantes apresentados; e

c) Convocar os demais fornecedores para assegurar igual oportunidade de negociação, quando cabível.

4.8. A cada pedido de revisão de preço deverá o fornecedor comprovar e justificar as alterações havidas na planilha apresentada anteriormente, demonstrando analiticamente a variação dos componentes dos custos devidamente justificada.

4.9. Na análise do pedido de revisão, dentre outros critérios, a Administração adotará, para verificação dos preços constantes dos demonstrativos que acompanhem o pedido, pesquisa de mercado dentre empresas de reconhecido porte mercantil, produtoras e/ou comercializadoras, a ser realizada pela própria unidade, devendo a deliberação, o deferimento ou indeferimento da alteração solicitada ser instruída com justificativa da escolha do critério e memória dos respectivos cálculos, para decisão da Administração no prazo de 30 (trinta) dias. Todos os documentos utilizados para a análise do pedido de revisão de preços serão devidamente autuados, rubricados e numerados, sendo parte integrante dos autos processuais.

4.10. É vedado ao contratado interromper o fornecimento enquanto aguarda o trâmite do processo de revisão de preços, estando, neste caso, sujeita às sanções previstas no Edital Convocatório, salvo a hipótese de liberação do fornecedor prevista nesta Ata.

CERTIFICAÇÃO DIGITAL: 6M4HKDAISHSLOOXALURX+Q
Esta edição encontra-se no site: www.amargosa.ba.io.org.br em servidor certificado ICP-BRASIL

Estado da Bahia
PREFEITURA MUNICIPAL DE AMARGOSA
CNPJ 13.825.484/0001-50 - Praça Lourival Monte, S/N, Centro, Amargosa - Bahia, CEP 45.300-000
Tel.: 75-3634-3977

4.11. Não havendo êxito nas negociações, o órgão gerenciador deverá proceder à revogação parcial ou total da Ata de Registro de Preços, mediante publicação no Diário Oficial do Município, e adotar as medidas cabíveis para obtenção de contratação mais vantajosa, nos termos do Decreto nº. 183/13.

4.12. É proibido o pedido de revisão com efeito retroativo.

4.13. Havendo qualquer alteração, o órgão gerenciador encaminhará cópia atualizada da Ata de Registro de Preços aos órgãos participantes, se houver.

CLÁUSULA QUINTA - DO CANCELAMENTO DO REGISTRO

5.1. O fornecedor terá o seu registro cancelado por despacho do órgão gerenciador, assegurado o contraditório e a ampla defesa em processo administrativo específico, quando:

5.2. Não cumprir as condições da Ata de Registro de Preços;

5.3. Não retirar a respectiva nota de empenho ou instrumento equivalente, ou não assinar o contrato, no prazo estabelecido pela Administração, sem justificativa aceitável;

5.4. Sofrer sanção prevista nos incisos III ou IV do *caput* do art. 87 da Lei nº 8.666, de 1993, ou no art. 7º da Lei nº 10.520, de 2002.

5.5. O cancelamento do registro de preços poderá ocorrer por fato superveniente, decorrente de caso fortuito ou força maior, que prejudique o cumprimento da ata, devidamente comprovados e justificados:

a) Por razões de interesse público;

b) A pedido do fornecedor.

5.6. Em qualquer das hipóteses acima, o órgão gerenciador comunicará o cancelamento do registro do fornecedor aos órgãos participantes, se houver.

CLÁUSULA SEXTA - DA CONTRATAÇÃO COM OS FORNECEDORES

6.1. A contratação com o fornecedor registrado observará a classificação segundo a ordem da última proposta apresentada durante a fase competitiva da licitação que deu origem à presente ata e será formalizada mediante (a) instrumento contratual; b) emissão de nota de empenho de despesa; c) autorização de compra; ou b) descrever outro instrumento similar), conforme disposto no artigo 62 da Lei nº 8.666/93, e obedecidos os requisitos pertinentes do Decreto nº 183/13.

6.2. O órgão convocará a fornecedora com preço registrado em Ata para, a cada contratação, no prazo de 03 (três) dias úteis, (a) efetuar a retirada da Nota de Empenho ou instrumento equivalente; ou, b) assinar o Contrato), sob pena de decair do direito à contratação, sem prejuízo das sanções previstas no Edital e na Ata de Registro de Preços.

CERTIFICAÇÃO DIGITAL: 6M4HKDAISHSLOOXALURX+Q
Esta edição encontra-se no site: www.amargosa.ba.io.org.br em servidor certificado ICP-BRASIL

Estado da Bahia
PREFEITURA MUNICIPAL DE AMARGOSA
CNPJ 13.825.484/0001-50 - Praça Lourival Monte, S/N, Centro, Amargosa - Bahia, CEP 45.300-000
Tel.: 75-3634-3977

1.1. Esse prazo poderá ser prorrogado, por igual período, por solicitação justificada do fornecedor e aceita pela Administração.

6.3. Previamente à formalização de cada contratação, Setor de Contratos realizará consulta da consulta da regularidade fiscal e ao Cadastro Nacional de Empresas Inidôneas e Suspensas – CEIS e ao Cadastro Nacional de Condenações Cíveis por Atos de Improbidade Administrativa para identificar possível proibição de contratar com o Poder Público e verificar a manutenção das condições de habilitação.

6.4. A Contratada ficará obrigada a aceitar, nas mesmas condições contratuais, os acréscimos ou supressões contratuais que se fizerem necessários, até o limite de 25% (vinte e cinco por cento) do valor inicial atualizado do contrato.

6.5. É vedada a subcontratação total do objeto do contrato.

6.6. É admitida a subcontratação parcial do objeto do contrato até o limite de 25% do valor total licitado, mediante prévia e expressa autorização do órgão contratante, observados os requisitos constantes da Seção "DA CONTRATAÇÃO COM OS FORNECEDORES" do Edital de licitação que deu origem à presente ata de registro de preços.

6.7. A Contratada deverá manter durante toda a execução do contrato, em compatibilidade com as obrigações assumidas, todas as condições de habilitação e qualificação exigidas na licitação.

CLÁUSULA SÉTIMA - DA VIGÊNCIA DA CONTRATAÇÃO

7.1. Cada contrato firmado com o fornecedor terá vigência de 12 (doze) meses

CLÁUSULA OITAVA - DO PREÇO

8.1. Durante a vigência de cada contratação, os preços são fixos, podendo ser alterados na forma da Lei e do Edital.

CLÁUSULA NONA - DAS OBRIGAÇÕES DO CONTRATANTE E DO CONTRATADO

9.1. As obrigações do contratante e da contratada são aquelas previstas, respectivamente, nas Seções "DA OBRIGAÇÃO DO CONTRATADO" e "DA OBRIGAÇÃO DO CONTRATANTE" do edital.

CLÁUSULA DÉCIMA - DO RECEBIMENTO E CRITÉRIO DE ACEITAÇÃO DO OBJETO

10.1. Os serviços serão recebidos na forma do item "DO RECEBIMENTO PROVISÓRIO E DEFINITIVO" do edital.

CLÁUSULA DÉCIMA PRIMEIRA - DO PAGAMENTO

11.1. O pagamento dar-se-á na forma do item "DO PAGAMENTO" do edital.

CLÁUSULA DÉCIMA SEGUNDA - DO CONTROLE DA EXECUÇÃO DO CONTRATO

CERTIFICAÇÃO DIGITAL: 6M4HKDAISHSLOOXALURX+Q
Esta edição encontra-se no site: www.amargosa.ba.io.org.br em servidor certificado ICP-BRASIL

Estado da Bahia
PREFEITURA MUNICIPAL DE AMARGOSA
CNPJ 13.825.484/0001-50 - Praça Lourival Monte, S/N, Centro, Amargosa - Bahia, CEP 45.300-000
Tel.: 75-3634-3977

12.1. A fiscalização da contratação será exercida por um representante da Administração, ao qual competirá dirimir as dúvidas que surgirem no curso da execução do contrato, e de tudo dará ciência à Administração.

12.2. A fiscalização de que trata este item não exclui nem reduz a responsabilidade da fornecedora, inclusive perante terceiros, por qualquer irregularidade, ainda que resultante de imperfeições técnicas, vícios redibitórios, ou emprego de material inadequado ou de qualidade inferior, e, na ocorrência desta, não implica em corresponsabilidade da Administração ou de seus agentes e prepostos, de conformidade com o art. 70 da Lei nº 8.666/93.

12.3. O fiscal do contrato anotará em registro próprio todas as ocorrências relacionadas com a execução do contrato, indicando dia, mês e ano, bem como o nome dos funcionários eventualmente envolvidos, determinando o que for necessário à regularização das faltas ou defeitos observados e encaminhando os apontamentos à autoridade competente para as providências cabíveis.

CLÁUSULA DÉCIMA TERCEIRA - DAS INFRAÇÕES E DAS SANÇÕES ADMINISTRATIVAS

13.1. A apuração e aplicação de sanções dar-se-á na forma da Seção "DAS SANÇÕES" do edital.

CLÁUSULA DÉCIMA QUARTA - DAS DISPOSIÇÕES GERAIS

14.1. Será anexada a esta Ata cópia do Termo de Referência.

14.2. Integram o Edital, independentemente de transcrição, a Ata de Registro de Preços, o Termo de Referência e a proposta da empresa.

14.3. Nos casos omissos aplicar-se-ão as disposições constantes da Lei nº 10.520/02, do Decreto nº 354/2006, do Decreto n° 353/2006, do Decreto nº 183/13, da Lei Complementar nº 123/06, e da Lei nº 8.666/93, subsidiariamente.

14.4. O foro para dirimir questões relativas a presente Ata será o da Cidade de Amargosa, com exclusão de qualquer outro, por mais privilegiado que seja.

Local, data

PREFEITURA MUNICIPAL DE AMARGOSA
JÚLIO PINHEIRO DOS SANTOS JÚNIOR
Prefeito Municipal

[RAZÃO SOCIAL DA EMPRESA]
Representante legal: [nome completo]
CI: [número e órgão emissor] e CPF: [número]
Instrumento de outorga de poderes: [procuração/contrato social/estatuto social]

CERTIFICAÇÃO DIGITAL: 6M4HKDAISHSLOOXALURX+Q
Esta edição encontra-se no site: www.amargosa.ba.io.org.br em servidor certificado ICP-BRASIL

Estado da Bahia
PREFEITURA MUNICIPAL DE AMARGOSA
CNPJ 13.825.484/0001-50 - Praça Lourival Monte, S/N, Centro, Amargosa - Bahia, CEP 45.300-000
Tel.: 75-3634-3977

PREGÃO PRESENCIAL Nº. 002/2018/SRP

ANEXO III

MODELO DE CREDENCIAL

A (nome da empresa)..... CNPJ, nº ....., com sede à ....., neste ato representado pelo (s) (diretores ou sócios, com qualificação completa - nome, RG, CPF, nacionalidade, estado civil, profissão e endereço) pelo presente instrumento de mandato, nomeia e constitui, seu(s) Procurador (es) o Senhor (a) ....., (nacionalidade, estado civil, profissão), portador do Registro de Identidade nº ....., expedido pela ....., devidamente inscrito no Cadastro de Pessoas Físicas do Ministério da Fazenda, sob o nº ....., residente à rua ....., nº ..... como meu mandatário, a quem confiro amplos poderes para junto ao Órgão..... praticar todos os atos necessários, relativos ao procedimento licitatório na modalidade de Pregão Presencial por Registro de Preços nº 002/2018/SRP, conferindo-lhe, ainda, poderes especiais para desistir de recursos, interpô-los, apresentar lances, negociar preços e demais condições, confessar, desistir, firmar compromissos ou acordos, receber e dar quitação e praticar todos os demais atos pertinentes ao certame, em nome do proponente dando tudo como bom, firme e valioso.

Data e Local

Assinatura do Diretor ou Representante Legal
(Nome, carimbo e assinatura do representante legal da empresa).

CERTIFICAÇÃO DIGITAL: 6M4HKDAISHSLOOXALURX+Q
Esta edição encontra-se no site: www.amargosa.ba.io.org.br em servidor certificado ICP-BRASIL

Estado da Bahia
PREFEITURA MUNICIPAL DE AMARGOSA
CNPJ 13.825.484/0001-50 - Praça Lourival Monte, S/N, Centro, Amargosa - Bahia, CEP 45.300-000
Tel.: 75-3634-3977

PREGÃO PRESENCIAL Nº. 002/2018/SRP

ANEXO IV

MODELO DE DECLARAÇÃO DE TRATAMENTO DIFERENCIADO E PLENO CONHECIMENTO E ATENDIMENTO ÀS EXIGÊNCIAS DE HABILITAÇÃO

A (nome da empresa)..... CNPJ, nº ....., com sede à ....., neste ato representado pelo (s) (diretores ou sócios, com qualificação completa - nome, RG, CPF, nacionalidade, estado civil, profissão e endereço), **DECLARA** para os fins da parte final do inciso VII do artigo 4º da Lei Federal nº 10.520/02, ter conhecimento de todas as informações e das condições para o cumprimento das obrigações objeto da licitação, e ainda:

Para os fins de tratamento diferenciado e favorecido de que cogita a Lei Complementar nº. 123/06, declara:

( ) Que não possuímos a condição de microempresa, nem a de empresa de pequeno porte.

( ) Que estamos enquadrados, na data designada para o início da sessão pública, na condição de microempresa e que **não estamos incursos nas vedações a que se reporta § 4º do art. 3º da Lei Complementar nº 123/06.**

No que concerne ao conhecimento e atendimento às exigências de habilitação, declara:

( ) para os efeitos do Inciso VII do Art. 4º da Lei 10.520/02, o pleno conhecimento e atendimento às exigências de habilitação, cientes das sanções factíveis de serem aplicadas a teor do art. 7º do mesmo diploma.

( ) para os efeitos do § 1º do art. 43 da Lei complementar nº 123/06, haver restrição na comprovação da nossa regularidade fiscal, a cuja regularização procederemos no prazo de 02 (dois) dias úteis, cujo termo inicial corresponderá ao momento da declaração do vencedor do certame, prorrogáveis por igual período, a critério da Administração Pública, cientes de que a não regularização da documentação, no prazo previsto implicará decadência do direito à contratação, sem prejuízo das sanções previstas na Lei Federal 8.666/93, especialmente a definida no art. 81.

Data e Local

Assinatura do Diretor ou Representante Legal
(Nome, carimbo e assinatura do representante legal da empresa).

CERTIFICAÇÃO DIGITAL: 6M4HKDAISHSLOOXALURX+Q
Esta edição encontra-se no site: www.amargosa.ba.io.org.br em servidor certificado ICP-BRASIL

Estado da Bahia
PREFEITURA MUNICIPAL DE AMARGOSA
CNPJ 13.825.484/0001-50 - Praça Lourival Monte, S/N, Centro, Amargosa - Bahia, CEP 45.300-000
Tel.: 75-3634-3977

PREGÃO PRESENCIAL Nº. 002/2018/SRP

ANEXO V

DECLARAÇÃO DE INEXISTÊNCIA DE MENOR NO QUADRO DA EMPRESA

A (nome da empresa)..... CNPJ, nº ....., com sede à ....., neste ato representado pelo (s) (diretores ou sócios, com qualificação completa - nome, RG, CPF, nacionalidade, estado civil, profissão e endereço), **DECLARA**, para fins do disposto no inciso V do art. 27 da Lei no 8.666, de 21 de junho de 1993, acrescido pela Lei no 9.854, de 27 de outubro de 1999, que não emprega menor de dezoito anos em trabalho noturno, perigoso ou insalubre e (assinalar com "X", conforme o caso):
(...) não emprega menor de dezesseis anos.
(...) não emprega menor, a partir de quatorze anos, na condição de aprendiz.

Data e Local

Assinatura do Diretor ou Representante Legal
(Nome, carimbo e assinatura do representante legal da empresa).

CERTIFICAÇÃO DIGITAL: 6M4HKDAISHSLOOXALURX+Q
Esta edição encontra-se no site: www.amargosa.ba.io.org.br em servidor certificado ICP-BRASIL

Estado da Bahia

PREFEITURA MUNICIPAL DE AMARGOSA

CNPJ 13.825.484/0001-50 - Praça Lourival Monte, S/N, Centro, Amargosa - Bahia, CEP 45.300-000
Tel.: 75-3634-3977

PREGÃO PRESENCIAL Nº. 002/2018/SRP.

ANEXO VI – MODELO DE PROPOSTA DE PREÇOS

LICITANTE:			
END. COMERCIAL:			**UF:**
CEP:	**FONE/FAX:**	**CONTATO:**	
INSC. ESTADUAL:	**CNPJ:**		
VALIDADE DA PROPOSTA:	**REPRESENTANTE LEGAL:**		
DADOS BANCÁRIOS:			
OBJETO:			

PROPOSTA DE PREÇOS

ITEM	DESCRIÇÃO	UND	QTD	MARCA	VALOR UNT	VALOR TOT

VALOR TOTAL DA PROPOSTA[1]:

Declaramos, que no preço ofertado estão inclusas todas as despesas necessárias para a execução do objeto desta licitação, sendo de nossa exclusiva responsabilidade as despesas como transporte, alimentação, proventos, encargos sociais, impostos, taxas, tributos, emolumentos, contribuições sociais, fiscais, parafiscais, seguros e demais despesas inerentes, estando o preço ofertado correspondendo, rigorosamente, com às especificações do objeto licitado, estamos ciente de que não cabe quaisquer reivindicações devidas a erros nessa avaliação, para efeito de solicitar revisão de preços por recolhimentos determinados pela autoridade competente.
Por esta proposta, ainda, declaramos inteira submissão aos preceitos legais em vigor, especialmente aos da Lei 10.520/02, da Lei nº 8.666/93, e às cláusulas e condições constantes do Edital do Pregão Presencial nº 002/2018/SRP.

RESPONSÁVEL LEGAL DA LICITANTE

_____, _____/____/____ _____

LOCAL DATA ASSINATURA E CARIMBO COM CNPJ E CPF DO REPRESENTANTE

Observações:

1) A proposta deverá indicar aos dados bancários em que serão creditados os pagamentos durante a execução do contrato.

[1] Soma de todos os Itens para os quais participa a Proponente

CERTIFICAÇÃO DIGITAL: 6M4HKDAISHSLOOXALURX+Q

Esta edição encontra-se no site: www.amargosa.ba.io.org.br em servidor certificado ICP-BRASIL

Estado da Bahia
PREFEITURA MUNICIPAL DE AMARGOSA
CNPJ 13.825.484/0001-50 - Praça Lourival Monte, S/N, Centro, Amargosa - Bahia, CEP 45.300-000
Tel.: 75-3634-3977

Uniforme Escolar 2018

ESPECIFICAÇÕES TÉCNICAS

Secretaria Municipal de **Educação**

AMARGOSA
PREFEITURA

37

Estado da Bahia
PREFEITURA MUNICIPAL DE AMARGOSA
CNPJ 13.825.484/0001-50 - Praça Lourival Monte, S/N, Centro, Amargosa - Bahia, CEP 45.300-000
Tel.: 75-3634-3977

38

Estado da Bahia
PREFEITURA MUNICIPAL DE AMARGOSA
CNPJ 13.825.484/0001-50 - Praça Lourival Monte, S/N, Centro, Amargosa - Bahia, CEP 45.300-000
Tel.: 75-3634-3977

Estado da Bahia
PREFEITURA MUNICIPAL DE AMARGOSA
CNPJ 13.825.484/0001-50 - Praça Lourival Monte, S/N, Centro, Amargosa - Bahia, CEP 45.300-000
Tel.: 75-3634-3977

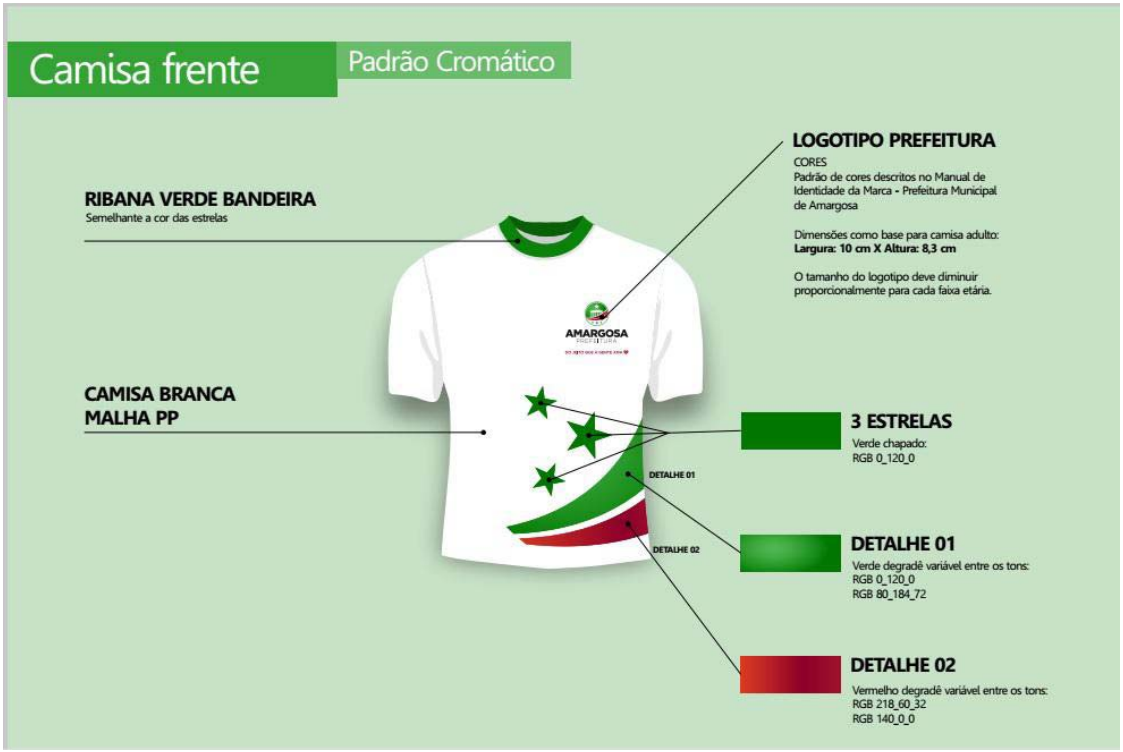

CERTIFICAÇÃO DIGITAL: 6M4HKDAISHSLOOXALURX+Q
Esta edição encontra-se no site: www.amargosa.ba.io.org.br em servidor certificado ICP-BRASIL

Estado da Bahia
PREFEITURA MUNICIPAL DE AMARGOSA
CNPJ 13.825.484/0001-50 - Praça Lourival Monte, S/N, Centro, Amargosa - Bahia, CEP 45.300-000
Tel.: 75-3634-3977

41

Estado da Bahia

PREFEITURA MUNICIPAL DE AMARGOSA

CNPJ 13.825.484/0001-50 - Praça Lourival Monte, S/N, Centro, Amargosa - Bahia, CEP 45.300-000

Tel.: 75-3634-3977

CERTIFICAÇÃO DIGITAL: 6M4HKDAISHSLOOXALURX+Q

Esta edição encontra-se no site: www.amargosa.ba.io.org.br em servidor certificado ICP-BRASIL

Estado da Bahia
PREFEITURA MUNICIPAL DE AMARGOSA
CNPJ 13.825.484/0001-50 - Praça Lourival Monte, S/N, Centro, Amargosa - Bahia, CEP 45.300-000
Tel.: 75-3634-3977

Estado da Bahia

PREFEITURA MUNICIPAL DE AMARGOSA

CNPJ 13.825.484/0001-50 - Praça Lourival Monte, S/N, Centro, Amargosa - Bahia, CEP 45.300-000
Tel.: 75-3634-3977

CERTIFICAÇÃO DIGITAL: 6M4HKDAISHSLOOXALURX+Q
Esta edição encontra-se no site: www.amargosa.ba.io.org.br em servidor certificado ICP-BRASIL

Estado da Bahia
PREFEITURA MUNICIPAL DE AMARGOSA
CNPJ 13.825.484/0001-50 - Praça Lourival Monte, S/N, Centro, Amargosa - Bahia, CEP 45.300-000
Tel.: 75-3634-3977

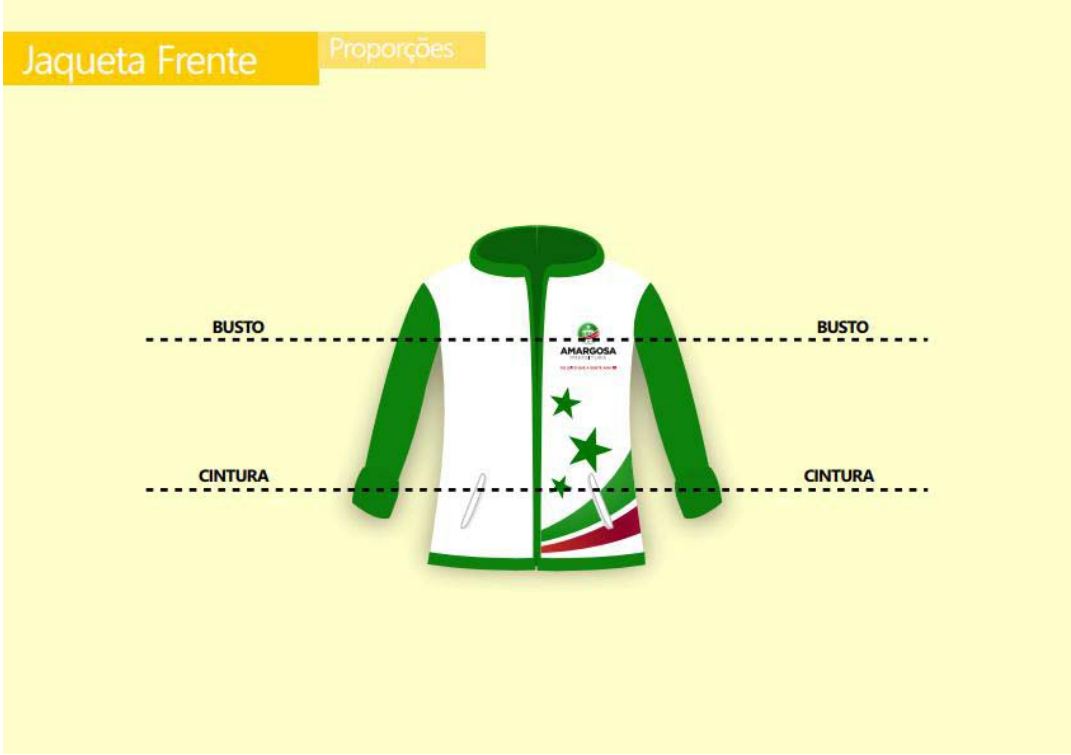

45

Estado da Bahia
PREFEITURA MUNICIPAL DE AMARGOSA
CNPJ 13.825.484/0001-50 - Praça Lourival Monte, S/N, Centro, Amargosa - Bahia, CEP 45.300-000
Tel.: 75-3634-3977

CERTIFICAÇÃO DIGITAL: 6M4HKDAISHSLOOXALURX+Q
Esta edição encontra-se no site: www.amargosa.ba.io.org.br em servidor certificado ICP-BRASIL

Estado da Bahia
PREFEITURA MUNICIPAL DE AMARGOSA
CNPJ 13.825.484/0001-50 - Praça Lourival Monte, S/N, Centro, Amargosa - Bahia, CEP 45.300-000
Tel.: 75-3634-3977

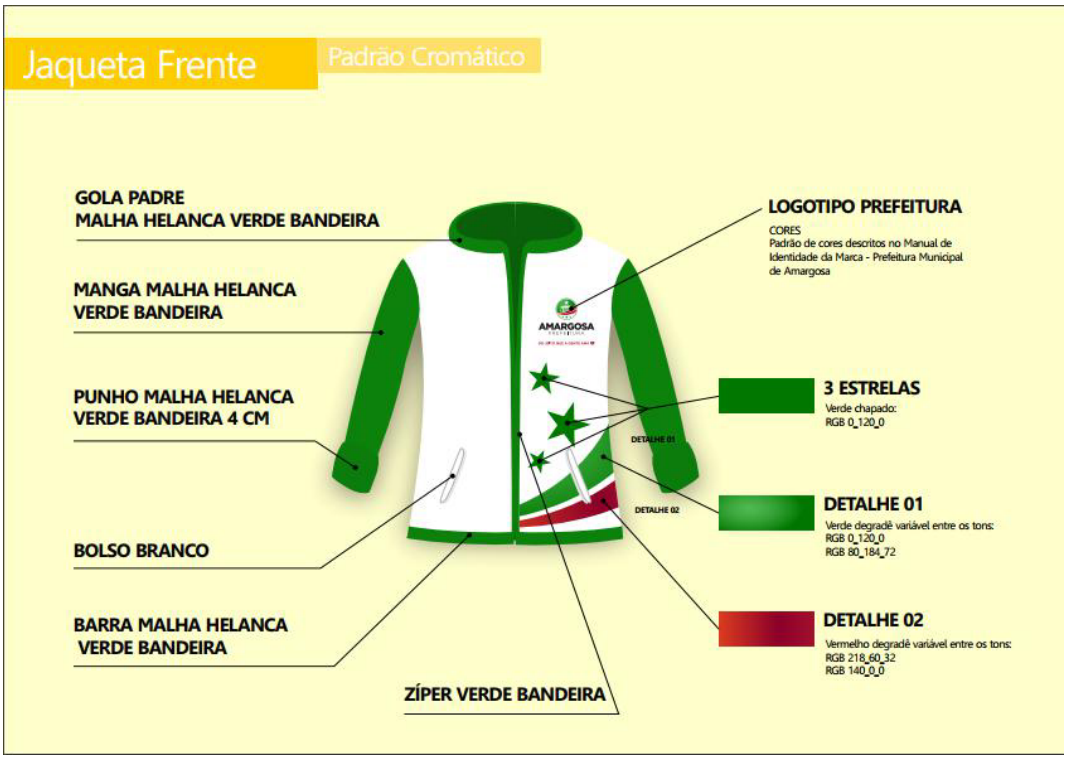

47

Estado da Bahia

PREFEITURA MUNICIPAL DE AMARGOSA

CNPJ 13.825.484/0001-50 - Praça Lourival Monte, S/N, Centro, Amargosa - Bahia, CEP 45.300-000

Tel.: 75-3634-3977

CERTIFICAÇÃO DIGITAL: 6M4HKDAISHSLOOXALURX+Q

Esta edição encontra-se no site: www.amargosa.ba.io.org.br em servidor certificado ICP-BRASIL

Estado da Bahia
PREFEITURA MUNICIPAL DE AMARGOSA
CNPJ 13.825.484/0001-50 - Praça Lourival Monte, S/N, Centro, Amargosa - Bahia, CEP 45.300-000
Tel.: 75-3634-3977

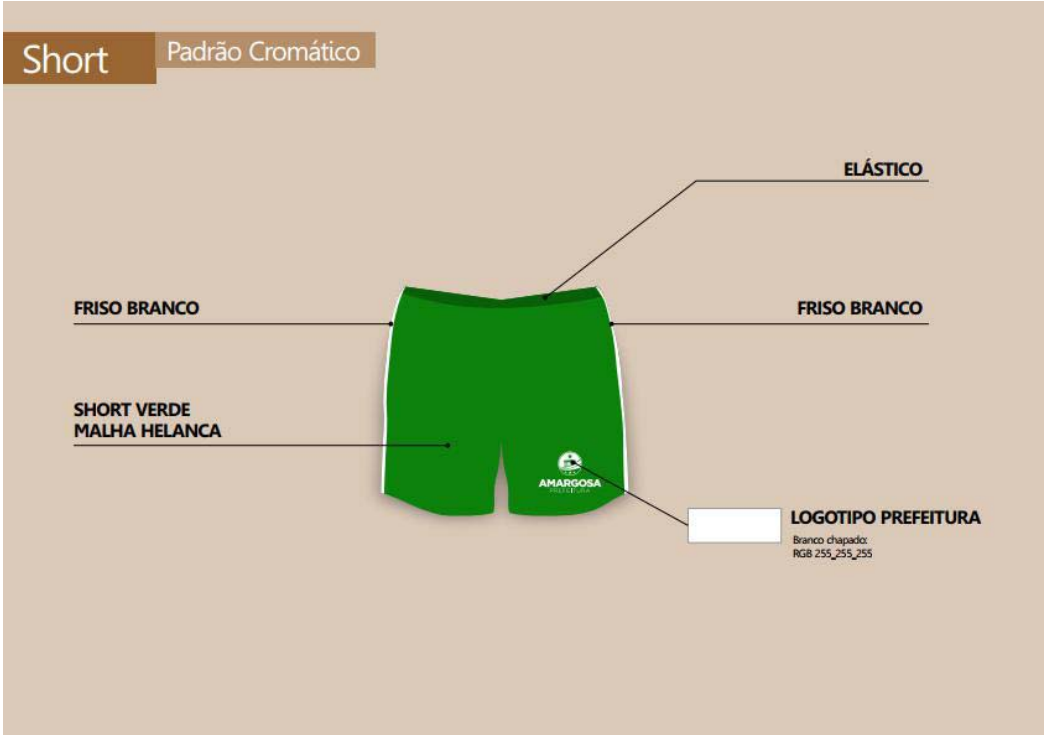

49

Estado da Bahia
PREFEITURA MUNICIPAL DE AMARGOSA
CNPJ 13.825.484/0001-50 - Praça Lourival Monte, S/N, Centro, Amargosa - Bahia, CEP 45.300-000
Tel.: 75-3634-3977

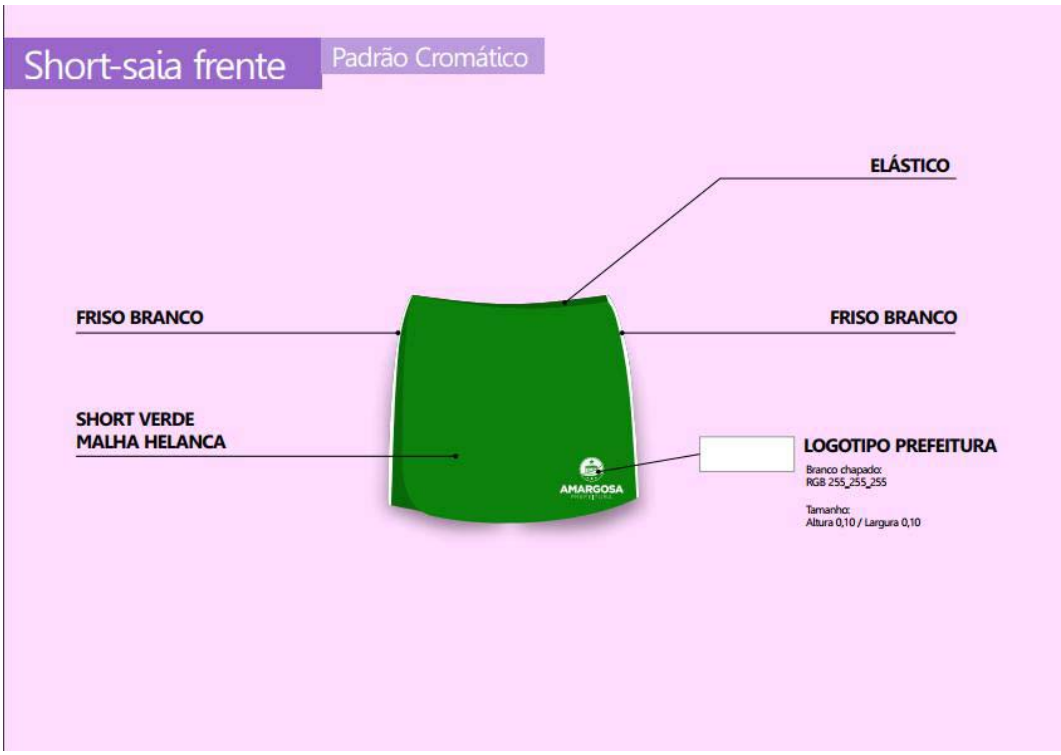

50

Estado da Bahia

PREFEITURA MUNICIPAL DE AMARGOSA

CNPJ 13.825.484/0001-50 - Praça Lourival Monte, S/N, Centro, Amargosa - Bahia, CEP 45.300-000

Tel.: 75-3634-3977

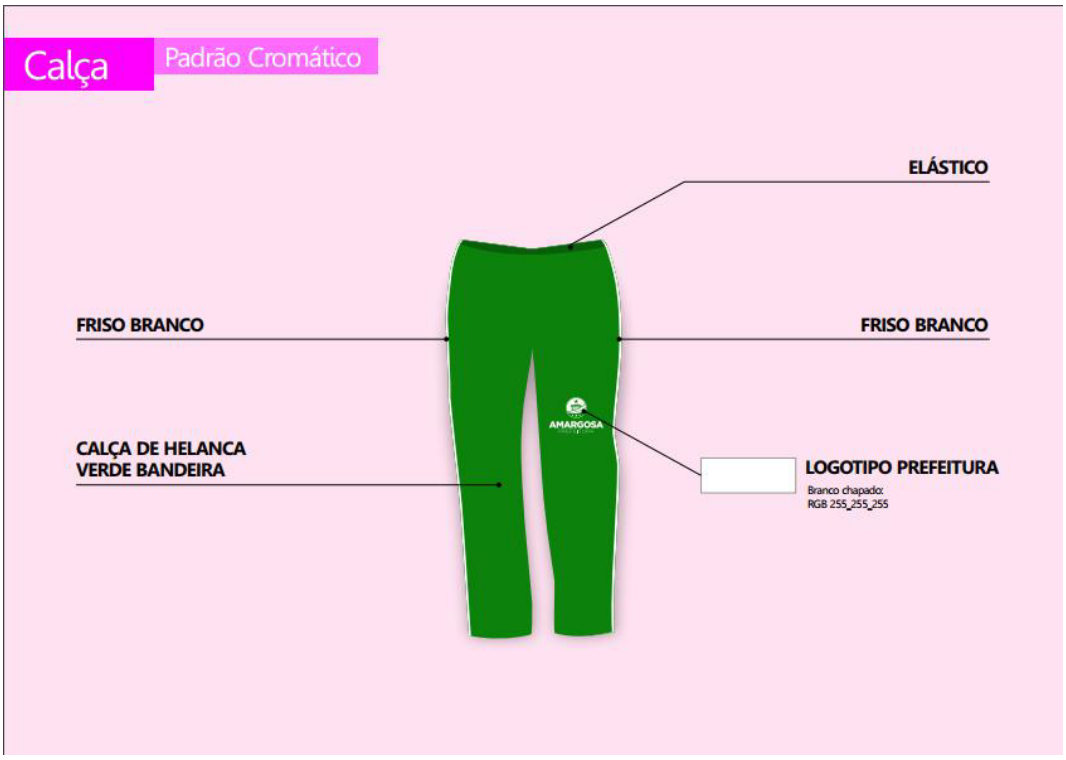

51

Estado da Bahia
PREFEITURA MUNICIPAL DE AMARGOSA
CNPJ 13.825.484/0001-50 - Praça Lourival Monte, S/N, Centro, Amargosa - Bahia, CEP 45.300-000
Tel.: 75-3634-3977

52

Estado da Bahia

PREFEITURA MUNICIPAL DE AMARGOSA

CNPJ 13.825.484/0001-50 - Praça Lourival Monte, S/N, Centro, Amargosa - Bahia, CEP 45.300-000
Tel.: 75-3634-3977

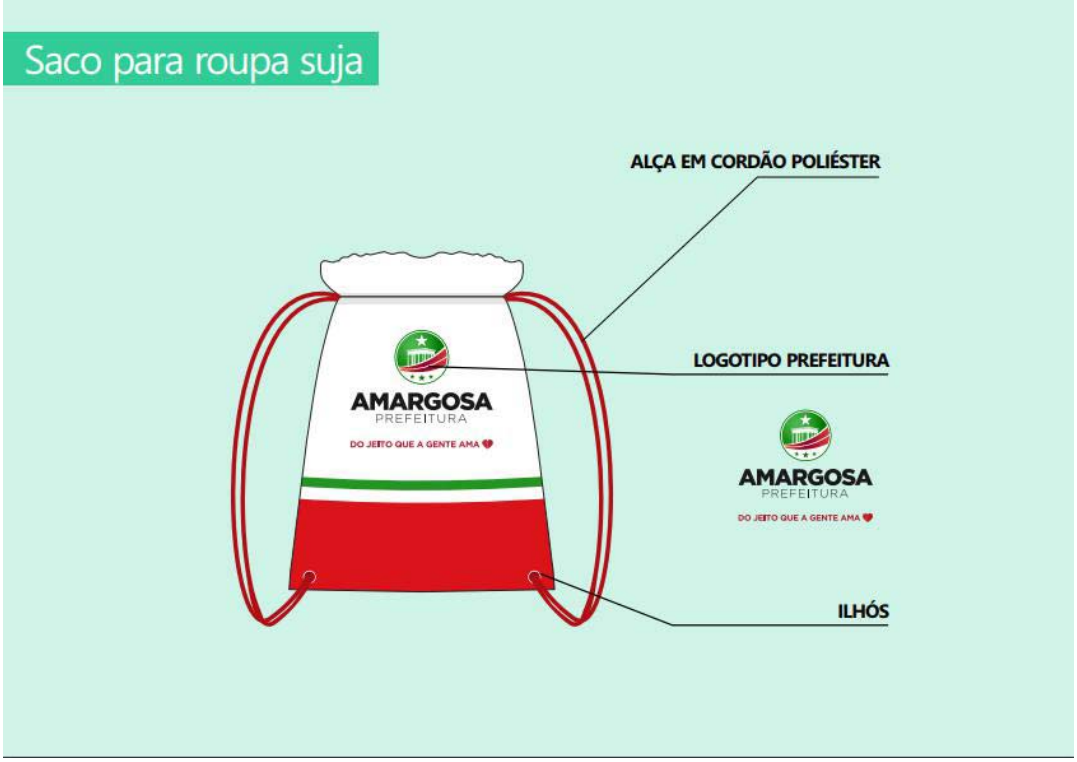

53

PREFEITURA MUNICIPAL DE AMARGOSA
CNPJ N: 13.825.484/0001-50
TOMADA DE PREÇOS Nº 002/2018

A Comissão Permanente de Licitações, torna pública a seguinte licitação: Contratação de empresa de especializada para execução de obras e serviços de engenharia para construção da Praça da Ciência, na sede do Município de Amargosa - Bahia, através do menor preço, empreitada por preço global, conforme condições descritas no Edital. DATA: 07/02/2018. HORA: 09H00MIN. Informações: licitacoes@amargosa.ba.gov.br, ou pelo telfax: (075) 3634-3977. Cópia do edital: www.amargosa.ba.io.gov.br. Amargosa, 24/01/2018. Gilmara Nascimento Ferreira. Membro da CPL.

Estado da Bahia
PREFEITURA MUNICIPAL DE AMARGOSA
CNPJ 13.825.484/0001-50 - Praça Lourival Monte, S/N, Centro, Amargosa - Bahia, CEP 45.300-000
Tel.: 75-3634-3977

EDITAL TOMADA DE PREÇOS 002/2018

I. REGÊNCIA LEGAL

Lei Federal nº 8.666, de 21/06/1993, Lei Complementar nº 123, de 14/12/2006, Lei nº 11.494, de 20 de junho de 2007.

II. ÓRGÃOS INTERESSADOS/ÓRGÃO FISCALIZADOR

Secretaria Municipal de Administração, Finanças e Desenvolvimento Institucional, Secretaria Municipal de Serviços Públicos, Obras e Planejamento da Cidade.

III.MODALIDADE	IV. PROCESSO ADMINISTRATIVO Nº.
Tomada de Preços nº 002/2018	005/2018
V. TIPO DELICITAÇÃO	**VI. REGIME DE EXECUÇÃO**
Menor Preço	Empreitada por Preço Global
VII. CRITÉRIO DEADJUDICAÇÃO	**VIII. VALOR DO EDITAL**
Menor Preço Global	Gratuito

IX. OBJETO

Constitui objeto desta licitação a contratação de empresa de especializada para execução de obras e serviços de engenharia para construção da Praça da Ciência, na sede do Município de Amargosa – Bahia, através do menor preço, empreitada por preço global, de acordo com as especificações constantes neste Edital.

X. LOCAL E DATA PARA O RECEBIMENTO DAS PROPOSTAS, DOCUMENTOS RELATIVOS À HABILITAÇÃO E SESSÃO DE INÍCIO DA ABERTURA DOS ENVELOPES.

DATA: 07/02/2018
HORÁRIO: 09h00min
LOCAL: Setor de Licitações, Praça da Bandeira, s/nº, 1º Andar, Centro, Prédio da Previdência Social, Amargosa, Bahia.

XI. DOTAÇÃO ORÇAMENTÁRIA

Unidade Gestora	Fonte	Projeto/Atividade	Elemento de despesa
Vide Edital	Vide Edital	Vide Edital	Vide Edital

XII. PRAZO DE VIGÊNCIA DOCONTRATO	XIII. VALOR ESTIMADO DACONTRATAÇÃO
60 (sessenta) dias	R$ 47.193,91 (Quarenta e sete mil, cento e noventa e três reais e noventa e um centavos).

XIV. LOCAL, HORÁRIO E MEIO DE COMUNICAÇÃO PARA ESCLARECIMENTOS SOBRE ESTE EDITAL

As informações e esclarecimentos necessários ao perfeito conhecimento do objeto desta licitação serão prestados pela Presidente da Comissão de Licitação e sua equipe de apoio, diariamente, até 03 (três) dias úteis antes da data marcada para o recebimento dos envelopes da licitação, no Setor de Licitações, Praça da Bandeira, s/nº, 1º Andar, Centro, Prédio da Previdência Social, Amargosa, Bahia, nos horários de 08h00min às e 12h00min e das 14h00min às 17h00min. Poderão ser solicitadas Informações sobre esta licitação através do e-mail: licitacoes@margosa.ba.gov.br ou pelo Telefax75 3636-3977.

PRESIDENTE DA COMISSÃO PERMANENTE

Gilmara Nascimento Ferreira
Decreto nº. 074/2017, publicado no Diário Oficial do Município.

CERTIFICAÇÃO DIGITAL: 6M4HKDAISHSLOOXALURX+Q
Esta edição encontra-se no site: www.amargosa.ba.io.org.br em servidor certificado ICP-BRASIL

Estado da Bahia
PREFEITURA MUNICIPAL DE AMARGOSA
CNPJ 13.825.484/0001-50 - Praça Lourival Monte, S/N, Centro, Amargosa - Bahia, CEP 45.300-000
Tel.: 75-3634-3977

TOMADA DE PREÇOS Nº 002/2018

EDITAL

A Comissão Permanente de Licitação designada pelo Decreto nº. 074/2017, de 04/08/2017, leva ao conhecimento dos interessados que, na forma da Lei n.º 8.666, de 21/06/1993 e alterações, realizará licitação na modalidade de Tomada de Preços, do tipo "Menor Preço", sob o regime de empreitada por preço global, para contratação de empresa de especializada para execução de obras e serviços de engenharia para construção da Praça da Ciência, na sede do Município de Amargosa – Bahia, mediante as condições estabelecidas neste Edital e em seus Anexos.

RECEBIMENTO E INÍCIO DA ABERTURA DOS ENVELOPES "DOCUMENTAÇÃO" E "PROPOSTA"
DATA: 07/02/2018
HORÁRIO: 09h00min
LOCAL: Setor de Licitações, Praça da Bandeira, s/nº, 1º Andar, Centro, Prédio da Previdência Social, Amargosa, Bahia.

1. Se no dia supracitado não houver expediente, o recebimento e o início da abertura dos envelopes referentes a esta Tomada de Preços realizar-se-ão no primeiro dia útil de funcionamento da Prefeitura Municipal que se seguir.

2. No local indicado serão realizados os procedimentos pertinentes a esta Tomada de Preços, com respeito a:
a) recebimento dos envelopes "Documentação" e "Proposta";
b) devolução dos envelopes "Proposta" às licitantes inabilitadas; e
c) abertura dos envelopes "Proposta" das licitantes habilitadas.

2. As decisões da Comissão Permanente de Licitação serão comunicadas mediante publicação no Diário Oficial do Município, disponível no endereço eletrônico www.amargosa.ba.io.org.br, pelo menos por 01 (um) dia, salvo com referência àquelas que puderem ser comunicadas diretamente, mediante ofício, aos representantes legais das licitantes, principalmente quanto a:
a) habilitação ou inabilitação da licitante;
b) julgamento das propostas;
c) resultado de recurso porventura interposto;
d) resultado de julgamento desta Tomada de Preços .

4. A solicitação de esclarecimento de dúvidas a respeito de condições deste Edital e de outros assuntos relacionados a presente licitação deverá ser efetuada pelas empresas interessadas em

CERTIFICAÇÃO DIGITAL: 6M4HKDAISHSLOOXALURX+Q
Esta edição encontra-se no site: www.amargosa.ba.io.org.br em servidor certificado ICP-BRASIL

Estado da Bahia
PREFEITURA MUNICIPAL DE AMARGOSA
CNPJ 13.825.484/0001-50 - Praça Lourival Monte, S/N, Centro, Amargosa - Bahia, CEP 45.300-000
Tel.: 75-3634-3977

participar do certame até o 3º (terceiro) dia útil que anteceder a data estabelecida no preâmbulo deste Instrumento convocatório para a reunião de recebimento e abertura dos envelopes "Documentação" e "Proposta".

5. O esclarecimento de dúvidas a respeito de condições deste Edital e de outros assuntos relacionados a presente licitação serão divulgados mediante publicação na *web*, no endereço www.amargosa.ba.io.org.br, cabendo as licitantes o ônus de acessá-lo para a obtenção das informações prestadas pela Comissão Permanente de Licitação.

I. DESCRIÇÃO DO OBJETO

1.1. A presente licitação tem como objeto a contratação de empresa de engenharia para execução de obras e serviços de engenharia para construção da Praça da Ciência, na sede do Município de Amargosa – Bahia, conforme descrito no Anexo II - Especificações Técnicas deste Edital.

1.2. Considera-se como obra os serviços constantes nas Especificações Técnicas – Anexo II, parte integrante deste Edital.
a) O local da referida obra situa-se na Zona Urbana deste Município, no endereço nos anexos.

II. DA PARTICIPAÇÃO NA LICITAÇÃO

2.1. Poderão participar da presente Tomada de Preços, empresas cadastradas nesta Prefeitura Municipal ou que atenderem a todas as condições exigidas para cadastramento até o terceiro dia anterior ao recebimento das propostas, observadas a necessária qualificação, satisfazendo as condições previstas neste edital devendo apresentar a documentação do item 5, conforme previsto nos artigos 27 a 31 da Lei Federal nº. 8.666/93 e suas alterações e que tenham especificado, como objetivo social da empresa, expresso no estatuto ou contrato social, atividade pertinente e compatível com o objeto desta Tomada de Preços.

2.3. Não poderão participar desta licitação:

a) Interessados proibidos de participar de licitações e celebrar contratos administrativos, na forma da legislação vigente;
b) Interessados suspensos de participar de licitações e impedidos de contratar com o Município de Amargosa, conforme art. 87, inciso III, da Lei nº 8.666, de 1993;
c) Entidades estrangeiras que não tenham representação legal no Brasil com poderes expressos para receber citação e responder administrativa ou judicialmente;
d) Interessados que estejam sob falência, em recuperação judicial ou extrajudicial, concurso de credores, concordata ou insolvência, em processo de dissolução ou liquidação;
e) O autor do projeto, básico ou executivo, pessoa física ou jurídica;

CERTIFICAÇÃO DIGITAL: 6M4HKDAISHSLOOXALURX+Q
Esta edição encontra-se no site: www.amargosa.ba.io.org.br em servidor certificado ICP-BRASIL

Estado da Bahia
PREFEITURA MUNICIPAL DE AMARGOSA
CNPJ 13.825.484/0001-50 - Praça Lourival Monte, S/N, Centro, Amargosa - Bahia, CEP 45.300-000
Tel.: 75-3634-3977

f) entidade empresarial responsável pela elaboração do projeto básico ou executivo ou da qual o autor do projeto seja dirigente, gerente, acionista ou detentor de mais de 5% (cinco por cento) do capital com direito a voto ou controlador, responsável técnico ou subcontratado;
g) Servidor ou dirigente da Municipalidade ou secretaria responsável pela licitação;
h) Entidades empresariais que estejam reunidas em consórcio;
i) Quaisquer interessados que se enquadrem nas vedações previstas no artigo 9º da Lei nº 8.666, de 1993.

III. DO PROCEDIMENTO

3.1. O representante da licitante, identificado por documento hábil, deverá entregar, impreterivelmente, os envelopes "Documentação" e "Proposta" até o dia, horário e local já fixados no preâmbulo.
a) Não será aceita, em qualquer hipótese, a participação de licitante retardatária, a não ser como ouvinte;
b) As pessoas que não comprovarem possuir poderes para representação legal das licitantes somente poderão participar da sessão como ouvintes.

3.2. Uma vez iniciada a abertura dos envelopes "Documentação" e "Proposta" não serão permitidas quaisquer retificações.

3.3. Na primeira sessão, os envelopes contendo os documentos relativos à habilitação serão abertos, na presença das interessadas, pela Comissão Permanente de Licitação, que fará a conferência e dará vista da documentação, a qual deverá ser rubricada por todos os representantes legais das licitantes presentes.

3.3.1. Abertos os envelopes "Documentação", a Comissão Permanente de Licitação, a seu juízo exclusivo, poderá apreciar os documentos de cada licitante e, na mesma reunião, divulgar o nome das habilitadas e das inabilitadas, devendo ser devolvidos às últimas os envelopes "Proposta", devidamente fechados desde que não tenha havido recurso ou após sua denegação.

3.4. As licitantes que deixarem de apresentar quaisquer dos documentos exigidos no envelope "Documentação", ou os apresentarem em desacordo com o estabelecido nesta Tomada de Preços ou com irregularidades, serão inabilitadas, não se admitindo complementação posterior.

3.5. Não sendo necessária a suspensão da reunião para análise da documentação ou realização de diligências ou consultas, a Comissão decidirá sobre a habilitação de cada licitante:
a) Se, eventualmente, surgirem dúvidas que não possam ser dirimidas de imediato pela Comissão Permanente de Licitação e conduzam à interrupção dos trabalhos, serão elas

CERTIFICAÇÃO DIGITAL: 6M4HKDAISHSLOOXALURX+Q
Esta edição encontra-se no site: www.amargosa.ba.io.org.br em servidor certificado ICP-BRASIL

Estado da Bahia
PREFEITURA MUNICIPAL DE AMARGOSA
CNPJ 13.825.484/0001-50 - Praça Lourival Monte, S/N, Centro, Amargosa - Bahia, CEP 45.300-000
Tel.: 75-3634-3977

consignadas em ata e a conclusão da habilitação dar-se-á em sessão convocada previamente, ou mediante publicação de aviso no Diário Oficial do Município.

b) As licitantes serão convocadas a comparecer, ficando os envelopes "Proposta" sob a guarda da Comissão Permanente de Licitação, devidamente rubricados no fecho pelos seus membros e pelos representantes legais das licitantes presentes.

c) Ocorrendo o desdobramento da sessão de habilitação, nova data e horário serão estabelecidos pela Comissão Permanente de Licitação para a abertura dos envelopes "Proposta".

3.6. Após a abertura dos envelopes "Documentação", os demais, contendo as "Propostas", serão abertos:

a) Se houver renúncia registrada em ata ou formalizada por escrito de todas as licitantes ao direito de interposição de recurso; ou

b) Depois de transcorrido o prazo regulamentar, sem que tenha havido interposição de recurso; ou

c) Após dado a conhecer o deferimento ou indeferimento de recurso interposto.

3.7. As aberturas dos envelopes "Documentação" e "Proposta" serão realizadas em sessão pública, da qual se lavrará ata circunstanciada, assinada pelos membros da Comissão Permanente de Licitação e pelos representantes legais das licitantes presentes.

a) Consideradas as ressalvas contidas neste Edital, qualquer reclamação deverá ser feita no ato da reunião pelos representantes legais das licitantes presentes; e

b) A inabilitação da licitante importa preclusão do seu direito de participar das fases subsequentes.

c) Se não houver tempo suficiente para a abertura dos envelopes "Documentação" e "Proposta" em um único momento, em face do exame da documentação e da conformidade das propostas apresentadas com os requisitos deste edital, os envelopes não abertos, já rubricados no fecho, ficarão em poder da Comissão Permanente de Licitação até a data e horário marcados para prosseguimento dos trabalhos.

3.8. Todos os documentos e igualmente as propostas serão rubricados pelos membros da Comissão Permanente de Licitação e pelos representantes legais das licitantes presentes à sessão.

3.9. Após a fase de habilitação, não caberá desistência das propostas, salvo por motivo justo decorrente de fato superveniente e aceito pela Comissão Permanente de Licitação.

3.10. Ultrapassada a fase de habilitação das licitantes e abertas as propostas, não caberá desclassificá-las por motivo relacionado com a habilitação, salvo em razão de fatos supervenientes ou só conhecidos após o resultado do julgamento.

CERTIFICAÇÃO DIGITAL: 6M4HKDAISHSLOOXALURX+Q
Esta edição encontra-se no site: www.amargosa.ba.io.org.br em servidor certificado ICP-BRASIL

Estado da Bahia
PREFEITURA MUNICIPAL DE AMARGOSA
CNPJ 13.825.484/0001-50 - Praça Lourival Monte, S/N, Centro, Amargosa - Bahia, CEP 45.300-000
Tel.: 75-3634-3977

3.11. É facultada à Comissão Permanente de Licitação ou à autoridade superior, em qualquer fase desta Tomada de Preços, a promoção de diligência destinada a esclarecer ou completar a instrução do processo, vedada a inclusão posterior de documento ou informação que deveria constar originariamente das propostas.

3.12. Considera-se como representante legal qualquer pessoa investida de poderes pela licitante, mediante contrato, procuração ou documento equivalente, para falar em seu nome durante a reunião de abertura dos envelopes, seja referente à documentação ou à proposta.
a) Entende-se por documento credencial:
I - contrato social, quando a pessoa credenciada for sócia da empresa licitante;
II - procuração ou declaração da licitante com poderes para que a pessoa credenciada possa falar em seu nome em qualquer fase desta licitação;
b) Cada representante poderá representar apenas uma licitante;
c) O documento de representação poderá ser apresentado à Comissão Permanente de Licitação no início dos trabalhos, isto é, antes da abertura dos envelopes "Documentação" e "Proposta", ou quando esta o exigir;
d) A não apresentação do documento legal de representação não inabilitará a licitante, mas impedirá o seu representante de se manifestar e responder em seu nome.

3.13. Na fase de credenciamento, a licitante deverá comprovar o seu enquadramento como Microempresa ou Empresa de Pequeno Porte, mediante apresentação de Certidão expedida pela Junta Comercial, nos termos da Instrução Normativa nº 103 de 30 de abril de 2007, expedida pelo Departamento Nacional de Registro de Comércio – DNRC, exigida somente para microempresa e empresa de pequeno porte que tenha intenção de comprovar seu enquadramento em um dos dois regimes ou utilizar e se beneficiar do tratamento diferenciado e favorecido na presente licitação, na forma do disposto na Lei Complementar nº 123, de 14/12/2006.

3.14. A não apresentação ou incorreção de qualquer documento de credenciamento, bem assim o não comparecimento do licitante ou de seu representante legal à sessão, inviabilizará a participação do (s) licitante (s) no certame. Neste caso, o (s) portador (es) dos envelopes poderá (ão) assistir apenas como ouvinte (s), não podendo rubricar documentos ou fazer qualquer observação em ata ou mesmo de se manifestar ou interferir no desenvolvimento dos trabalhos, ressaltando que quando a documentação de credenciamento estiver, por lapso, dentro de quaisquer dos envelopes (1 ou 2), o respectivo envelope será entregue ao licitante que estará autorizado a abri-lo e retirá-lo, lacrando-o em seguida, uma vez que citado documento se encontra no recinto, com o intuito de ampliar a disputa.

CERTIFICAÇÃO DIGITAL: 6M4HKDAISHSLOOXALURX+Q
Esta edição encontra-se no site: www.amargosa.ba.io.org.br em servidor certificado ICP-BRASIL

Estado da Bahia
PREFEITURA MUNICIPAL DE AMARGOSA
CNPJ 13.825.484/0001-50 - Praça Lourival Monte, S/N, Centro, Amargosa - Bahia, CEP 45.300-000
Tel.: 75-3634-3977

3.15. Recomenda-se que todos os representantes dos licitantes permaneçam na sessão até a conclusão dos procedimentos, inclusive assinando a ata respectiva, sob pena de decadência do direito ao recurso.

3.16. Os envelopes contendo as propostas das empresas inabilitadas ficarão à disposição dessas empresas pelo período de 10 (dez) dias úteis, contados do encerramento da licitação (transcorrido o prazo regulamentar para interposição de recurso contra o resultado da licitação ou, se for o caso, quando denegados os recursos interpostos), após o que serão destruídos pela Comissão Permanente de Licitação.

IV - DO RECEBIMENTO DOS ENVELOPES

4.1. Até o dia, horário e local fixados no preâmbulo deste Edital, cada licitante deverá apresentar à Comissão Permanente de Licitação, simultaneamente, sua documentação e propostas de preço, em envelopes separados, fechados e rubricados no fecho, contendo em suas partes externas e frontais, em caracteres destacados, além da razão social e do CNPJ da licitante, os seguintes dizeres:

TOMADA DE PREÇOS Nº 002/2018
PREFEITURA MUNICIPAL DE AMARGOSA
DOCUMENTAÇÃO - ENVELOPE Nº 01

TOMADA DE PREÇOS Nº 002/2018
PREFEITURA MUNICIPAL DE AMARGOSA
PROPOSTA - ENVELOPE Nº 02

V - DA HABILITAÇÃO - ENVELOPE N° 1 (DOCUMENTAÇÃO)

5.1. A CPL verificará, como condição prévia ao exame da documentação de habilitação, o eventual descumprimento das condições de participação, especialmente quanto à existência de sanção que impeça a participação no certame ou a futura contratação, mediante a consulta aos seguintes cadastros:
a) Cadastro Nacional de Empresas Inidôneas e Suspensas – CEIS, mantido pela Controladoria-Geral da União (www.portaldatransparencia.gov.br/ceis);
b) Cadastro Nacional de Condenações Cíveis por Atos de Improbidade Administrativa, mantido pelo Conselho Nacional de Justiça
(www.cnj.jus.br/improbidade_adm/consultar_requerido.php).

CERTIFICAÇÃO DIGITAL: 6M4HKDAISHSLOOXALURX+Q
Esta edição encontra-se no site: www.amargosa.ba.io.org.br em servidor certificado ICP-BRASIL

Estado da Bahia
PREFEITURA MUNICIPAL DE AMARGOSA
CNPJ 13.825.484/0001-50 - Praça Lourival Monte, S/N, Centro, Amargosa - Bahia, CEP 45.300-000
Tel.: 75-3634-3977

5.1.1. A consulta aos cadastros será realizada em nome da empresa licitante e também de eventual matriz ou filial (cfr. Acórdão TCU nº 1.793/11) e de seu sócio majoritário (cfr. art. 12 da Lei n° 8.429/92, que prevê, dentre as sanções impostas ao responsável pela prática de ato de improbidade administrativa, a proibição de contratar com o Poder Público, inclusive por intermédio de pessoa jurídica da qual seja sócio majoritário).

5.1.2. Constatada a existência de vedação à participação no certame, o pregoeiro reputará o licitante inabilitado.

5.2. A licitante deverá apresentar dentro do ENVELOPE Nº 01, devidamente acompanhado de Termo de Abertura e de Encerramento, os documentos relacionados a seguir, bem assim aqueles relacionados no item V deste Edital.

5.2.1. Relativos à Habilitação Jurídica:
a) Registro comercial, no caso de empresa individual;
b) Ato constitutivo, estatuto ou contrato social em vigor devidamente registrado, em se tratando de sociedades empresariais e, no caso de sociedades por ações, acompanhado de documentos de eleição de seus administradores;
Obs. Os documentos em apreço deverão estar acompanhados de todas as alterações ou da última Alteração contratual consolidação respectiva e em vigor.
c) Inscrição do ato constitutivo, no caso de sociedades simples, acompanhada de prova de diretoria em exercício; e
d) Decreto de autorização, em se tratando de empresa ou sociedade estrangeira em funcionamento no País, e ato de registro ou autorização para funcionamento expedido pelo Órgão competente, quando a atividade assim o exigir.

5.2.2. Relativos à Regularidade Fiscal e Trabalhista:
a) Prova de inscrição no Cadastro Nacional de Pessoas Jurídicas (CNPJ);
b) Prova de inscrição no cadastro de contribuintes municipal relativo ao domicílio ou sede da licitante, pertinente ao seu ramo de atividade e compatível com o objeto licitado;
Obs. Em razão de o objeto do certame se referir à prestação de serviços deverá ser apresentada, **obrigatoriamente**, a prova de inscrição no cadastro de contribuintes municipal do domicílio ou sede da licitante.
c) Prova de regularidade para com as Fazendas Federal, Estadual e Municipal do domicílio ou sede da licitante, ou outra equivalente, na forma da lei; e
d) Prova de regularidade relativa à Seguridade Social (INSS) e ao Fundo de Garantia por Tempo de Serviço (FGTS), demonstrando situação regular no cumprimento dos encargos sociais instituídos por lei.

CERTIFICAÇÃO DIGITAL: 6M4HKDAISHSLOOXALURX+Q
Esta edição encontra-se no site: www.amargosa.ba.io.org.br em servidor certificado ICP-BRASIL

Estado da Bahia
PREFEITURA MUNICIPAL DE AMARGOSA
CNPJ 13.825.484/0001-50 - Praça Lourival Monte, S/N, Centro, Amargosa - Bahia, CEP 45.300-000
Tel.: 75-3634-3977

e) Prova de inexistência de débitos inadimplidos perante a Justiça do Trabalho, mediante a apresentação de certidão negativa de Débitos Trabalhistas (CNDT).
f) Caso o licitante detentor do menor preço seja microempresa ou empresa de pequeno porte deverá apresentar toda a documentação exigida para efeito de comprovação de regularidade fiscal, mesmo que esta apresente alguma restrição, sob pena de inabilitação.
g) A licitante melhor classificada deverá, também, apresentar a documentação de regularidade fiscal das microempresas e/ou empresas de pequeno porte que serão subcontratadas no decorrer da execução do contrato, ainda que exista alguma restrição, aplicando-se o prazo de regularização previsto no art. 4º, §1º do Decreto nº 8.538, de 2015.

5.2.3. Relativos à Qualificação Econômico-Financeira:
a) Balanço Patrimonial e demonstrações contábeis do último exercício social, já exigíveis e apresentados na forma da lei, que comprovem a boa situação financeira da empresa, vedada a sua substituição por balancetes ou balanços provisórios, podendo ser atualizados, quando encerrados há mais de 3 (três) meses da data de apresentação da proposta, tomando como base a variação, ocorrida no período, do Índice Geral de Preços - Disponibilidade Interna - IGP-DI, publicado pela Fundação Getúlio Vargas - FGV ou de outro indicador que o venha substituir.

Obs. Serão considerados aceitos como *na forma da lei* o balanço patrimonial e demonstrações contábeis assim apresentados:

1 - Sociedades regidas pela Lei nº 6.404/76 (sociedade anônima):
- publicados em Diário Oficial; ou
- publicados em jornal de grande circulação; ou
- por fotocópia registrada ou autenticada na Junta Comercial da sede ou domicílio da licitante.

2 - Sociedades por cota de responsabilidade limitada (LTDA):
- por fotocópia do livro Diário, inclusive com os Termos de Abertura e de Encerramento, devidamente autenticado na Junta Comercial da sede ou domicílio da licitante ou em outro órgão equivalente, ou
- por fotocópia do Balanço e das Demonstrações Contábeis devidamente registrados ou autenticados na Junta Comercial da sede ou domicílio da licitante.

3 - Sociedade criada no exercício em curso:
- fotocópia do Balanço de Abertura, devidamente registrado ou autenticado na Junta Comercial da sede ou domicílio da licitante.

4 - O balanço patrimonial e as demonstrações contábeis deverão estar assinadas por Contador ou por outro profissional equivalente, devidamente registrado no Conselho Regional de Contabilidade.

CERTIFICAÇÃO DIGITAL: 6M4HKDAISHSLOOXALURX+Q
Esta edição encontra-se no site: www.amargosa.ba.io.org.br em servidor certificado ICP-BRASIL

Estado da Bahia
PREFEITURA MUNICIPAL DE AMARGOSA
CNPJ 13.825.484/0001-50 - Praça Lourival Monte, S/N, Centro, Amargosa - Bahia, CEP 45.300-000
Tel.: 75-3634-3977

b) A boa situação financeira será avaliada pelos Índices de Liquidez Geral (LG), Solvência Geral (SG) e Liquidez Corrente (LC), que deverão apresentar o valor mínimo igual a 1,00 (um), resultantes da aplicação das seguintes fórmulas:

$$LG = \frac{\text{ATIVO CIRCULANTE + REALIZÁVEL A LONGO PRAZO}}{\text{PASSIVO CIRCULANTE + EXIGÍVEL A LONGO PRAZO}}$$

$$SG = \frac{\text{ATIVO TOTAL}}{\text{PASSIVO CIRCULANTE + EXIGÍVEL A LONGO PRAZO}}$$

$$LC = \frac{\text{ATIVO CIRCULANTE}}{\text{PASSIVO CIRCULANTE}}$$

Obs. As fórmulas deverão estar devidamente aplicadas em memorial de cálculos juntado ao balanço;

1 - Caso o memorial não seja apresentado, a Comissão reserva-se o direito de efetuar os cálculos;

2 - Se necessária a atualização do balanço e do capital social, deverá ser apresentado, juntamente com os documentos em apreço, o memorial de cálculo correspondente.

c) Certidão Negativa de Falência, Concordata ou Recuperação Judicial, expedida pelo distribuidor da sede da pessoa jurídica, ou de execução patrimonial, expedida no domicílio da pessoa física.

d) As empresas constituídas no exercício em curso deverão apresentar cópia do balanço de abertura ou cópia do livro diário contendo o balanço de abertura, inclusive com os termos de abertura e encerramento.

5.2.4. Relativos à Qualificação Técnica:

a) Prova de inscrição ou registro da licitante (certidão da pessoa jurídica), junto ao Conselho Regional de Engenharia, Arquitetura e Agronomia - CREA ou Conselho Regional de Arquitetos e Urbanistas (CAU), conforme for o caso, competente da região a que estiver vinculada a sede ou domicílio da licitante, que comprove atividade relacionada com o objeto, dentro do prazo de validade;

b) Quanto à capacitação técnico-operacional: apresentação de um ou mais atestados de capacidade técnica, fornecido por pessoa jurídica de direito público ou privado, registrados nas entidades profissionais competentes, devidamente identificada, em nome do licitante, relativo à execução de obra ou serviço de engenharia, compatível em características, quantidades e prazos com o objeto da presente licitação, envolvendo as parcelas de maior relevância e valor significativo do objeto da licitação.

CERTIFICAÇÃO DIGITAL: 6M4HKDAISHSLOOXALURX+Q
Esta edição encontra-se no site: www.amargosa.ba.io.org.br em servidor certificado ICP-BRASIL

Estado da Bahia
PREFEITURA MUNICIPAL DE AMARGOSA
CNPJ 13.825.484/0001-50 - Praça Lourival Monte, S/N, Centro, Amargosa - Bahia, CEP 45.300-000
Tel.: 75-3634-3977

c) Comprovação da capacitação técnico-profissional, mediante a comprovação da licitante de possuir em seu corpo técnico, na data de abertura das propostas, profissional(is) de nível superior, arquiteto ou engenheiro, reconhecido(s) pelo CREA ou Conselho Regional de Arquitetos e Urbanistas (CAU), detentor(es) de atestado(s) de responsabilidade técnica, devidamente registrado(s) no CREA ou CAU da região onde os serviços foram executados, acompanhados(s) da(s) respectiva(s) Certidão(oes) de Acervo Técnico – CAT, expedidas por este(s) Conselho(s), que comprove(m) ter o(s) profissional(is) executado para órgão ou entidade da administração publica direta ou indireta, federal estadual, municipal ou do Distrito Federal, ou ainda, para empresa privada, que não a própria licitante (CNPJ diferente), serviço(s) relativo(s) à execução de obra de construção ou reforma de praça em alvenaria, com características técnicas similares às do objeto da presente licitação. **A comprovação de vínculo profissional será efetuada por meio da apresentação da cópia da carteira de trabalho (CTPS) em que conste a licitante como contratante, ou do contrato social da licitante em que conste o profissional como sócio, ou ainda do contrato de trabalho ou prestação de serviços, registrado em cartório.**

d) Declaração indicando o nome, CPF e nº do registro na entidade profissional competente do responsável técnico que acompanhará a execução dos serviços de que trata o objeto desta Tomada de Preços.

Obs. O nome do responsável técnico indicado deverá constar dos atestados de responsabilidade técnica apresentados para qualificação técnica da licitante.

d) Declaração da licitante de que, por intermédio de representante legal devidamente qualificado para esse fim, vistoriou o local onde serão executados os serviços e de que é detentora de todas as informações necessárias, conforme modelo constante no Anexo deste Edital.

5.2.5. Declaração da licitante de que não possui em seu quadro de pessoal empregado(s) com menos de 18 (dezoito) anos em trabalho noturno, perigoso ou insalubre e a de qualquer trabalho a menores de 16 (dezesseis) anos, salvo na condição de aprendiz, a partir de 14 (quatorze) anos, nos termos do inciso XXXIII do art. 7º da Constituição Federal de 1998 (Lei n.º 9.854/99).

5.2.6 Apresentar Declaração de conhecimento e atendimento às diretrizes, normas, legislações ambientais e medicina do trabalho, em especial a NR – 4, NR – 6 e NR 10.

Observações:

I - Todos os documentos de habilitação emitidos em língua estrangeira deverão ser entregues acompanhados da tradução para língua portuguesa, efetuada por Tradutor Juramentado, e

CERTIFICAÇÃO DIGITAL: 6M4HKDAISHSLOOXALURX+Q
Esta edição encontra-se no site: www.amargosa.ba.io.org.br em servidor certificado ICP-BRASIL

Estado da Bahia
PREFEITURA MUNICIPAL DE AMARGOSA
CNPJ 13.825.484/0001-50 - Praça Lourival Monte, S/N, Centro, Amargosa - Bahia, CEP 45.300-000
Tel.: 75-3634-3977

também devidamente consularizados ou registrados no Cartório de Títulos e Documentos. Documentos de procedência estrangeira, mas emitidos em língua portuguesa, também deverão ser apresentados devidamente consularizados ou registrados no Cartório de Títulos e Documentos.

II - As declarações relacionadas no item V – Da Habilitação, deverão estar emitidas em papel timbrado dos Órgãos ou Empresas que as expediram.

III - O representante legal que assinar pela empresa licitante os documentos de que trata o item V – Da Habilitação deverá estar credenciado para esse fim, comprovando seu credenciamento, caso a Comissão Permanente de Licitação exija tal comprovação.

IV - Os documentos pertinentes e exigidos neste Edital, dentro do Envelope nº 01, deverão ser entregues numerados sequencialmente e na ordem indicada neste Edital, a fim de permitir maior rapidez durante a conferência e exame correspondente. Os documentos complementares deverão ser colocados no final da pasta, após os documentos exigidos no Edital.

V - Sob pena de inabilitação, todos os documentos apresentados para habilitação deverão estar:
a) Em nome da licitante, e, preferencialmente, com número do CNPJ e endereço respectivo;
b) Se a licitante for a matriz, todos os documentos deverão estar em nome da matriz; ou
c) Se a licitante for a filial, todos os documentos deverão estar em nome da filial;
d) Serão dispensados da filial aqueles documentos que, pela própria natureza, comprovadamente, forem emitidos somente em nome da matriz;
e) Os atestados de capacidade técnica/responsabilidade técnica poderão ser apresentados em nome e com CNPJ da matriz e/ou da(s) filial(ais) da licitante;
f) Datados dos últimos 180 (cento e oitenta) dias até a data de abertura do Envelope n.º 01, quando não tiver prazo estabelecido pelo órgão/empresa competente expedidor(a); e
g) Não se enquadram no prazo de que trata este item os documentos que, pela própria natureza, não apresentam prazo de validade, que é o caso dos atestados de capacidade (responsabilidade) técnica, registros de inscrição, contratos sociais e alterações contratuais, balanços patrimoniais e outros documentos correlatos e afins.

VI - Os documentos exigidos nesta Tomada de Preços poderão ser apresentados no original, por qualquer processo de cópia autenticada por Cartório competente ou por membro da Comissão Permanente de Licitação ou publicação em órgão da imprensa oficial.

VII - Os documentos serão autenticados pela Comissão Permanente de Licitação, a partir do original, até as 12 (doze) horas do dia anterior à data marcada para o recebimento e abertura dos envelopes documentação;

CERTIFICAÇÃO DIGITAL: 6M4HKDAISHSLOOXALURX+Q
Esta edição encontra-se no site: www.amargosa.ba.io.org.br em servidor certificado ICP-BRASIL

Estado da Bahia
PREFEITURA MUNICIPAL DE AMARGOSA
CNPJ 13.825.484/0001-50 - Praça Lourival Monte, S/N, Centro, Amargosa - Bahia, CEP 45.300-000
Tel.: 75-3634-3977

a) Serão aceitas somente cópias legíveis;
b) Não serão aceitos documentos cujas datas estejam rasuradas; e,
c) A Comissão Permanente de Licitação reserva-se o direito de solicitar o original de qualquer documento, sempre que julgar necessário.

VI - DA VISITA TÉCNICA

6.1 Os interessados poderão ter pleno conhecimento dos termos deste Edital, das condições gerais e finais, e particulares do objeto da presente licitação e das áreas onde serão executados os serviços, através de Visita Técnica, devendo verificar as condições atuais e não podendo invocar nenhum desconhecimento como elemento impeditivo da correta formulação da proposta ou do integral cumprimento do contrato, não sendo aceitas reivindicações posteriores sob quaisquer alegações.

6.2. O prazo para vistoria iniciar-se-á no dia útil seguinte ao da publicação do Edital, estendendo-se até o quinto dia útil que anteceder à data prevista para abertura dos envelopes;

A visita técnica poderá ser efetuada pelo responsável técnico da Empresa, sob pena de inabilitação, realizada para dar conhecimento aos licitantes das peculiaridades dos serviços a serem executados (características locais, as distancias e situação que as mesmas se encontram) através da Prefeitura Municipal de Amargosa, até o 5º(quinto) dia útil que anteceder a data de realização do certame.
6.3 - A empresa interessada poderá se fazer presente na visita, por pessoal por ela legalmente designada, comprovando a sua condição de representante, portando os seguintes documentos:

a) Carta de credenciamento emitida pela empresa;
b) Documento de Identidade Civil ou profissional em origem.

6.4. As empresas interessadas poderão comparecer na Secretaria Municipal de Serviços Públicos, Obras e Planejamento da Cidade – SEMOP (agendamento contato: 75-3634-3977, devidamente representada pelo seu Responsável Técnico. Após realizada a Visita Técnica será emitido o respectivo atestado de Visita, que deverá ser juntado aos Documentos de Habilitação.

6.5. Poderá constar do envelope de habilitação a declaração de visita emitida pela Secretaria Municipal de Serviços Públicos, Obras e Planejamento da Cidade – SEMOP em nome responsável técnico da Empresa que realizou a visita.

6.6. A empresa interessada poderá optar pela apresentação uma declaração formal de pleno conhecimento das condições e peculiaridades do serviço objeto do certame, para atender a

CERTIFICAÇÃO DIGITAL: 6M4HKDAISHSLOOXALURX+Q
Esta edição encontra-se no site: www.amargosa.ba.io.org.br em servidor certificado ICP-BRASIL

Estado da Bahia
PREFEITURA MUNICIPAL DE AMARGOSA
CNPJ 13.825.484/0001-50 - Praça Lourival Monte, S/N, Centro, Amargosa - Bahia, CEP 45.300-000
Tel.: 75-3634-3977

realização de Vistoria conforme os precedentes constantes dos Acórdãos 800/2008, 890/2008, 1.174/2008, 2.150/2008 e 727/2009, todos do Plenário do Tribunal de Contas da União /TCU.

VII - DA PROPOSTA - ENVELOPE Nº 02

7.1. A proposta de preço contida no Envelope nº 02 deverá conter os seguintes documentos, devendo ser acompanhada de Termo de Abertura e de Encerramento:

a) Proposta de preços, conforme modelo constante do Anexo VIII;
b) Planilha Orçamentária Sintética, no mesmo formato do Anexo VI – Orçamento Estimativo. Não deverão ser omitidos ou modificados os valores das quantidades expressas nesta planilha orçamentária, bem como não deverão ser formuladas ou propostas alterações nas especificações dos serviços, sob pena de desclassificação da licitante;
c) Planilha de Composição de Custos Unitários.
c.1.) A licitante deverá apresentar composição unitária de **todos os itens e subitens** que compõem o Anexo V – Orçamento Estimativo, todavia não é preciso repetir a composição de preços para os serviços que apareçam mais de uma vez no Orçamento Estimativo da Prefeitura.
d) Planilha de Composição de BDI, conforme modelo proposto no Anexo III;
e) Cronograma de Execução Físico-Financeira, conforme modelo do Anexo IV;
f) Dados do representante legal da empresa que assinará o contrato, na hipótese da empresa licitante ser declarada vencedora do certame.

7.1.1. A não apresentação de qualquer dessas planilhas e composições acarretara a desclassificação da licitante.

7.1.2. Em caso de divergência entre o preço constante da Planilha de Composição de Custos Unitários e o constante da Planilha Orçamentária Sintética, prevalecerá o primeiro. Em caso da ocorrência de quaisquer divergências os valores formais e propostos serão corrigidos pela Comissão Permanente de Licitação, ficando o licitante obrigado a acatar as alterações, sob pena de desclassificação da proposta.

7.2. A proposta de preços deverá ser apresentada da seguinte forma:
a) De preferência emitida por computador, redigida com clareza, sem emendas, rasuras, acréscimos ou entrelinhas, devidamente datada e assinada, como também rubricada;
b) Fazer menção ao número desta Tomada de Preços e conter a razão social da licitante, o CNPJ, número(s) de telefone(s) e de fax e, se houver, *e-mail* e o respectivo endereço com CEP, podendo fazer referência ao banco, à agência e respectivos códigos e o n.º da conta para efeito de emissão de nota de empenho e posterior pagamento;
c) Conter quaisquer outras informações julgadas necessárias e convenientes pela licitante.

CERTIFICAÇÃO DIGITAL: 6M4HKDAISHSLOOXALURX+Q
Esta edição encontra-se no site: www.amargosa.ba.io.org.br em servidor certificado ICP-BRASIL

Estado da Bahia
PREFEITURA MUNICIPAL DE AMARGOSA
CNPJ 13.825.484/0001-50 - Praça Lourival Monte, S/N, Centro, Amargosa - Bahia, CEP 45.300-000
Tel.: 75-3634-3977

7.3. As licitantes deverão, para fins de elaboração da proposta, verificar e comparar todos os projetos fornecidos para execução dos serviços. No caso de falhas, erros, discrepâncias ou omissões, bem como transgressões às Normas Técnicas, regulamentos ou posturas, caberá à licitante formular imediata comunicação escrita à Comissão Permanente de Licitação, no prazo estabelecido neste Edital, para fins de esclarecimento por parte da Comissão.

7.4. Em nenhuma hipótese o conteúdo das propostas poderá ser alterado, seja com relação às características técnicas, marcas, modelos, prazo de entrega, prazo de garantia e preço dos serviços, equipamentos e materiais ou de qualquer outra condição que importe modificação dos seus termos originais, ressalvadas aquelas destinadas a sanar apenas falhas formais, alterações essas que serão analisadas pela Comissão Permanente de Licitação.

7.5. Serão corrigidos automaticamente pela Comissão Permanente de Licitação quaisquer erros aritméticos, bem como as divergências que porventura ocorrerem entre o preço unitário e o total do item, quando prevalecerá sempre o primeiro;

7.6. A falta de data e/ou rubrica da proposta somente poderá ser suprida pelo representante legal presente à reunião de abertura dos envelopes "Proposta" e com poderes para esse fim, podendo ser desclassificada a licitante que não satisfizer tal exigência;

7.7. A falta do CNPJ e/ou endereço completo poderá, também, ser suprida com aqueles constantes dos documentos apresentados dentro do Envelope n.º 01 - "Documentação".

VIII - DOS PREÇOS

8.1. A licitante deverá indicar os preços unitário e total por item e subitem, e, ainda, o global da proposta, conforme documentos exigidos no presente instrumento convocatório.

8.2. Os quantitativos indicados nas Planilhas constante deste Edital são meramente estimativos, não acarretando à Prefeitura Municipal qualquer obrigação quanto a sua execução ou pagamento, todavia não deverão ser alterados pelos licitantes, sob pena de desclassificação.

8.3. A data-base da planilha orçamentária que fundamenta o presente processo licitatório é **dezembro de 2017,** mês de elaboração do Orçamento Estimativo da Prefeitura Municipal de Amargosa;

8.4. As composições de custos unitários elaboradas pela Prefeitura Municipal são instrumentos para elaboração do seu próprio orçamento estimativo. Cada empresa licitante deverá elaborar

CERTIFICAÇÃO DIGITAL: 6M4HKDAISHSLOOXALURX+Q
Esta edição encontra-se no site: www.amargosa.ba.io.org.br em servidor certificado ICP-BRASIL

Estado da Bahia
PREFEITURA MUNICIPAL DE AMARGOSA
CNPJ 13.825.484/0001-50 - Praça Lourival Monte, S/N, Centro, Amargosa - Bahia, CEP 45.300-000
Tel.: 75-3634-3977

suas composições de custos incluindo todos os materiais, equipamentos e mão-de-obra que entenderem necessários para a conclusão do serviço, de acordo com a especificação técnica, não podendo alegar posteriormente que a Prefeitura deixou de considerar quaisquer requisitos.

8.5. Nos preços cotados deverão estar inclusos os encargos sociais e trabalhistas, todos os equipamentos, instrumentos, ferramentas e máquinas necessários ao desenvolvimento dos trabalhos, enfim, quaisquer outras despesas necessárias à realização dos serviços, bem assim, deduzidos quaisquer descontos que venham a ser concedidos. Os impostos, as taxas, as despesas indiretas e o lucro bruto da licitante deverão estar considerados em item específico-BDI, conforme Modelos constantes dos Anexos deste Edital.

8.6. A cotação apresentada e levada em consideração para efeito de julgamento será de exclusiva e total responsabilidade da licitante, não lhe cabendo o direito de pleitear qualquer alteração.

8.7. Só será aceita cotação em moeda nacional, ou seja, em Real (R$), em algarismo arábico e também por extenso, prevalecendo este último, em caso de divergência.

8.8. As alíquotas de tributos cotadas pelo licitante não podem ser superiores aos limites estabelecidos na legislação tributária.

IX - DA COMPOSIÇÃO DO BDI

9.1. Todas as licitantes deverão apresentar, como parte integrante de suas propostas, composição analítica do BDI (bonificação e despesas indiretas) segundo a fórmula:

$$BDI = \left[\left(\frac{(1 + AC/100)(1 + DF/100)(1 + R/100)(1 + L/100)}{1 - (\frac{I}{100})} \right) - 1 \right] x100$$

onde:

AC = taxa de rateio da Administração Central;
DF = taxa das despesas financeiras;
R = taxa de risco, seguro e garantia do empreendimento;
I = taxa de tributos;
L = taxa de lucro.

CERTIFICAÇÃO DIGITAL: 6M4HKDAISHSLOOXALURX+Q
Esta edição encontra-se no site: www.amargosa.ba.io.org.br em servidor certificado ICP-BRASIL

Estado da Bahia
PREFEITURA MUNICIPAL DE AMARGOSA
CNPJ 13.825.484/0001-50 - Praça Lourival Monte, S/N, Centro, Amargosa - Bahia, CEP 45.300-000
Tel.: 75-3634-3977

Observação: A parcela I deverá considerar os valores de PIS, CONFINS e ISS.

9.2. O valor do BDI a ser proposto poderá variar a percentuais superiores aos indicados no Orçamento Estimativo de acordo com os custos apropriados por cada licitante, desde que sejam apresentados os valores dos impostos considerados como incidentes sobre o faturamento e as demais parcelas de composição do BDI. Todos os percentuais considerados deverão ser expressos abertamente na composição do BDI e deverão guardar coerência com a realidade dos fatos e a legislação vigente não podendo ser, posteriormente, alegado pelo licitante como não considerado.

9.3. Os tributos considerados de natureza direta e personalística, como o Imposto de Renda de Pessoa Jurídica - IRPJ e a Contribuição Sobre o Lucro Líquido - CSLL, não deverão ser incluídos no BDI, nos termos do art. 9º, II do Decreto 7.983, de 2013 (TCU, Súmula 254).

9.4. Empresas licitantes optantes pelo Simples Nacional deverão apresentar os percentuais de ISS, PIS e COFINS, discriminados na composição do BDI, compatíveis as alíquotas a que estão obrigadas a recolher, conforme previsão contida no Anexo IV da Lei Complementar 123/2006.

9.5. Composição de encargos sociais das empresas optantes pelo Simples Nacional não poderá incluir os gastos relativos às contribuições que estão dispensadas de recolhimento (Sesi, Senai, Sebrae etc.), conforme dispões o art. 13, § 3º, da referida Lei Complementar;

9.6. na hipótese de celebração de aditivos contratuais para a inclusão de novos serviços, o preço desses serviços será calculado considerando o custo de referência e a taxa de BDI de referência especificada no orçamento-base da licitação, subtraindo desse preço de referência a diferença percentual entre o valor do orçamento-base e o valor global do contrato obtido na licitação, com vistas a garantir o equilíbrio econômico-financeiro do contrato e a manutenção do percentual de desconto ofertado pelo contratado, em atendimento ao art. 37, inciso XXI, da Constituição Federal e aos arts. 14 e 15 do Decreto n. 7.983/2013.

X - DOS PRAZOS

10.1. A obra deverá ser executada no prazo máximo de **02 (dois) meses**, contados a partir da emissão da Ordem de Serviços.

10.1.1. O prazo para início da obra será de até 10 (dez) dias corridos contado do recebimento da Ordem de Serviço expedida pela Prefeitura Municipal; e o da conclusão, o proposto pela contratada, se inferior ao máximo definido no item 10.1.

CERTIFICAÇÃO DIGITAL: 6M4HKDAISHSLOOXALURX+Q
Esta edição encontra-se no site: www.amargosa.ba.io.org.br em servidor certificado ICP-BRASIL

Estado da Bahia
PREFEITURA MUNICIPAL DE AMARGOSA
CNPJ 13.825.484/0001-50 - Praça Lourival Monte, S/N, Centro, Amargosa - Bahia, CEP 45.300-000
Tel.: 75-3634-3977

10.2. Qualquer serviço a ser realizado aos sábados, domingos e feriados, deverá ser previamente comunicado Secretaria Municipal de Serviços Públicos, Obras e Planejamento da Cidade – SEMOP.

10.2.1. Quaisquer serviços a serem realizados fora dos referidos horários dependerão de prévia e formal comunicação a Secretaria Municipal de Serviços Públicos, Obras e Planejamento da Cidade – SEMOP e não implicarão nenhuma forma de acréscimo ou majoração do preço pactuado para a execução da obra ora licitada, razão pela qual será improcedente a reivindicação de restabelecimento de equilíbrio econômico-financeiro, bem, ainda, "horas-extras" ou "adicionais-noturnos", uma vez que a contratada se obrigará a dimensionar o horário dos trabalhos de acordo com os parâmetros apontados nesta Tomada de Preços .

10.3. O prazo de garantia da obra não poderá ser inferior à 05 (cinco) anos, contado do Termo de Recebimento Definitivo da obra a ser emitido por Comissão designada pela autoridade competente.

10.4. A proposta deverá ter a validade mínima de 60 (sessenta) dias, contada da data estabelecida no preâmbulo desta Tomada de Preços para o recebimento dos envelopes "Documentação" e "Proposta".

10.5. Caso os prazos estabelecidos nas Condições anteriores não estejam expressamente indicados na proposta, os mesmos serão considerados como aceitos para efeito de julgamento.

10.6. O prazo previsto no item 10.1.1, poderá ser excepcionalmente prorrogado, quando solicitado pela contratada, durante o seu transcurso, e desde que ocorra motivo justificado, devidamente comprovado e aceito pela Prefeitura Municipal.

10.7. Se, por motivo de força maior, a adjudicação não puder ocorrer dentro do período de validade das propostas, ou seja, 60 (sessenta) dias, e caso persista o interesse da Prefeitura Municipal, poderá ser solicitada prorrogação geral da validade referida a todas as licitantes classificadas, por igual prazo, no mínimo.

10.8. Decorridos 60 (sessenta) dias da data do recebimento e início da abertura dos envelopes, sem a solicitação ou a convocação de que tratam o item 10.4, respectivamente, as licitantes ficam liberadas dos compromissos assumidos.

XI - DO ENQUADRAMENTO LEGAL DA LICITAÇÃO

CERTIFICAÇÃO DIGITAL: 6M4HKDAISHSLOOXALURX+Q
Esta edição encontra-se no site: www.amargosa.ba.io.org.br em servidor certificado ICP-BRASIL

Estado da Bahia
PREFEITURA MUNICIPAL DE AMARGOSA
CNPJ 13.825.484/0001-50 - Praça Lourival Monte, S/N, Centro, Amargosa - Bahia, CEP 45.300-000
Tel.: 75-3634-3977

11.1. Trata-se de licitação na modalidade TOMADA DE PREÇOS, do tipo "MENOR PREÇO" enquadrada nos **artigos 10, inciso II, alínea "a", 22, inciso II, 23, inciso I, alínea b, § 4º e 45, § 1º, inciso I, todos da Lei n.º 8.666/93**.

XII - DA DESCLASSIFICAÇÃO DAS PROPOSTAS

12.1. Após a análise das propostas, serão desclassificadas, com base no artigo 48, incisos I e II da Lei n.º 8.666/93, as propostas que:
I - as propostas que não atendam às exigências do ato convocatório da licitação;
II - propostas com valor global superior ao limite estabelecido no Orçamento Estimativo ou com preços manifestamente inexequíveis, assim considerados aqueles que não venham a ter demonstrada sua viabilidade através de documentação que comprove que os custos dos insumos são coerentes com os de mercado e que os coeficientes de produtividade são compatíveis com a execução do objeto do contrato, condições estas necessariamente especificadas no ato convocatório desta Tomada de Preços.

12.2. Consideram-se manifestamente inexequíveis as propostas cujos valores sejam inferiores a 70% (setenta por cento) do menor dos seguintes valores:
a) Média aritmética dos valores das propostas superiores a 50% (cinquenta por cento) do valor orçado pela Administração; ou,
b) Valor orçado pela Administração.

12.2.1. Das licitantes classificadas na forma das alíneas "a" e "b" do item 12.2, cujo valor global da proposta for inferior a 80% (oitenta por cento) do menor valor a que se referem as alíneas "a" e "b" desta Condição, será exigida, para assinatura do contrato, prestação de garantia adicional, dentre as modalidades previstas no § 1º do art. 56 da Lei 8.666/93, igual a diferença entre o valor resultante do parágrafo anterior e o valor da correspondente proposta.

12.3. Quando todas as licitantes forem inabilitadas ou todas as propostas forem desclassificadas, a Comissão Permanente de Licitação poderá fixar às licitantes o prazo de 08 (oito) dias úteis para apresentação de nova documentação e/ou de outras propostas, escoimadas das causas referidas na condição anterior.

XIII - DO JULGAMENTO DAS PROPOSTAS

13.1. Após analisar a conformidade das propostas com o estabelecido nesta Tomada de Preços e seus Anexos será declarada como mais vantajosa para a Administração a oferta de menor preço global.

CERTIFICAÇÃO DIGITAL: 6M4HKDAISHSLOOXALURX+Q
Esta edição encontra-se no site: www.amargosa.ba.io.org.br em servidor certificado ICP-BRASIL

Estado da Bahia
PREFEITURA MUNICIPAL DE AMARGOSA
CNPJ 13.825.484/0001-50 - Praça Lourival Monte, S/N, Centro, Amargosa - Bahia, CEP 45.300-000
Tel.: 75-3634-3977

13.1.1. Considera-se preço global o valor total apurado na proposta, ou seja, o somatório de todos os itens da planilha de preços apresentada.

13.2. A Comissão Permanente de Licitação poderá solicitar parecer de técnicos pertencentes ao Quadro de Pessoal da Prefeitura e/ou Consultores ou, ainda, de pessoas físicas ou jurídicas estranhas a ele, para orientar-se na sua decisão.

13.3. A Comissão Permanente de Licitação reserva-se o direito de solicitar das licitantes, para efeito de análise e caso entenda necessário, a apresentação das seguintes informações:
a) Relação da marca e do modelo dos materiais considerados na composição dos preços ofertados.

13.4. A Comissão Permanente de Licitação efetuará análise individual dos preços unitários cotados nas propostas das licitantes.

13.4.1. Caso se verifique na proposta de menor valor global a ocorrência de itens com preços superiores aos limites determinados pela Prefeitura Municipal (Anexo VI - Orçamento Estimativo), a licitante deverá apresentar relatório técnico circunstanciado, justificando a composição e os preços unitários ofertados.

13.4.2. Caso as justificativas apresentadas não sejam acatadas pela Comissão Permanente de Licitação, a licitante deverá adequar sua proposta ao orçamento base elaborado pela Prefeitura, sob pena de desclassificação da proposta.

13.4.3. Não se considerará qualquer oferta de vantagem não prevista nesta Tomada de Preços, inclusive financiamentos subsidiados ou a fundo perdido, preço ou vantagem baseados nas ofertas das demais licitantes.

13.4.4. Não se admitirá proposta que apresentar preços global ou unitário simbólicos, irrisórios ou de valor zero, incompatíveis com os preços dos insumos e salários de mercado, acrescidos dos respectivos encargos, ainda que esta Tomada de Preços, não tenha estabelecido limites mínimos, exceto quando se referirem a materiais e instalações de propriedade do próprio licitante, para os quais ele renuncie expressamente a parcela ou à totalidade da remuneração.

13.5. À Comissão Permanente de Licitação, além do recebimento e exame das propostas, caberá o julgamento da obediência às condições aqui estabelecidas, bem como em seus Anexos, e a decisão quanto às dúvidas ou omissões deste Edital.

XIV - DO DESEMPATE

CERTIFICAÇÃO DIGITAL: 6M4HKDAISHSLOOXALURX+Q
Esta edição encontra-se no site: www.amargosa.ba.io.org.br em servidor certificado ICP-BRASIL

Estado da Bahia
PREFEITURA MUNICIPAL DE AMARGOSA
CNPJ 13.825.484/0001-50 - Praça Lourival Monte, S/N, Centro, Amargosa - Bahia, CEP 45.300-000
Tel.: 75-3634-3977

14.1. No caso de empate entre duas ou mais propostas, será efetuado sorteio em ato público, para o qual todas as licitantes serão convocadas.

XV - DO DIREITO DE PETIÇÃO

15.1. Observado o disposto no artigo 109 da Lei n.º 8.666/93, a licitante poderá apresentar recurso a Presidente da Comissão Permanente de Licitação, no prazo de 05 (cinco) dias úteis, a contar da intimação do ato ou lavratura da ata, nos casos de habilitação ou inabilitação da licitante ou do julgamento das propostas, anulação ou revogação desta Tomada de Preços.

15.1.1. Para efeito do disposto no § 5º do art. 109 da Lei n.° 8.666/93, ficam os autos desta Tomada de Preços com vista franqueada aos interessados.

15.2. Interposto, o recurso será comunicado às demais licitantes que poderão impugná-lo no prazo de 05 (cinco) dias úteis. Findo esse período, impugnado ou não o recurso, a Comissão Permanente de Licitação poderá, no prazo de 05 (cinco) dias úteis, reconsiderar a sua decisão ou fazê-lo subir, devidamente informado, a Prefeito Municipal.

15.3. Quaisquer argumentos ou subsídios concernentes à defesa da licitante que pretender modificação total ou parcial das decisões da Comissão Permanente de Licitação deverão ser apresentados por escrito, exclusivamente, anexando-se ao recurso próprio.

15.3.1. O recurso interposto deverá ser comunicado à Comissão Permanente de Licitação, logo após ter sido protocolizado no Serviço de Protocolo da Prefeitura Municipal.

XVI - DA ADJUDICAÇÃO

16.1. A execução dos serviços correspondentes ao objeto será adjudicada **globalmente** a uma única empresa, depois de atendidas as Condições desta Tomada de Preços.

XVII - DO TERMO DE CONTRATO

17.1. Sem prejuízo do disposto no Capítulo III a IV da Lei n.º 8.666/93, o contrato referente à **execução de obras e serviços de engenharia para construção da Praça da Ciência, na sede do Município de Amargosa – Bahia,** será formalizado e conterá, necessariamente, as Condições já especificadas neste Ato Convocatório.

CERTIFICAÇÃO DIGITAL: 6M4HKDAISHSLOOXALURX+Q
Esta edição encontra-se no site: www.amargosa.ba.io.org.br em servidor certificado ICP-BRASIL

Estado da Bahia
PREFEITURA MUNICIPAL DE AMARGOSA
CNPJ 13.825.484/0001-50 - Praça Lourival Monte, S/N, Centro, Amargosa - Bahia, CEP 45.300-000
Tel.: 75-3634-3977

17.2. Quaisquer condições apresentadas pela adjudicatária em sua proposta, se pertinentes, poderão ser acrescentadas ao contrato a ser assinado.

XVIII - DA ASSINATURA DO TERMO DE CONTRATO

18.1. A prefeitura Municipal convocará oficialmente à adjudicatária, durante a validade da sua proposta para, no prazo máximo de 05 (cinco) dias úteis, assinar o contrato sob pena de decair o direito à contratação, sem prejuízo das sanções previstas no art. 81 da Lei n.º 8.666/93.

18.2. O prazo da convocação poderá ser prorrogado uma vez, por igual período, quando solicitado pela adjudicatária durante o seu transcurso, desde que ocorra motivo justificado e aceito pela Prefeitura Municipal.

18.3. É facultado à Prefeitura Municipal, quando a convocada não assinar o referido documento no prazo e condições estabelecidos, chamar as licitantes remanescentes, obedecida a ordem de classificação, para fazê-lo em igual prazo e nas mesmas condições propostas pela primeira classificada, inclusive quanto aos preços atualizados, ou revogar esta Tomada de Preços, independentemente da cominação prevista no art. 81 da Lei n.º 8.666/93.

18.4. A recusa injustificada da adjudicatária em assinar o contrato, aceitar ou retirar o instrumento equivalente, dentro do prazo estabelecido pela Prefeitura Municipal, caracteriza o descumprimento total da obrigação assumida, sujeitando-a às penalidades legalmente estabelecidas.

18.5. O disposto nesta sub-condição não se aplica às licitantes convocadas nos termos do art. 64, § 2º da Lei n.º 8.666, de 21 de junho de 1993, que não aceitarem a contratação, nas mesmas condições propostas pela contratada, inclusive quanto ao prazo e preço.

XIX - DAS CONSIDERAÇÕES ESPECÍFICAS

19.1. No caso de divergência de informações entre os desenhos de execução dos projetos e as especificações, prevalecerá primeiramente o contido nas especificações, seguido da planilha orçamentária e, por último, dos desenhos, sempre consultada a Fiscalização.

19.2. As dúvidas e/ou omissões, porventura existentes nas Especificações constantes do Anexo I a III deste Edital, serão resolvidas pela Secretaria Municipal de Serviços Públicos, Obras e Planejamento da Cidade.

CERTIFICAÇÃO DIGITAL: 6M4HKDAISHSLOOXALURX+Q
Esta edição encontra-se no site: www.amargosa.ba.io.org.br em servidor certificado ICP-BRASIL

Estado da Bahia
PREFEITURA MUNICIPAL DE AMARGOSA
CNPJ 13.825.484/0001-50 - Praça Lourival Monte, S/N, Centro, Amargosa - Bahia, CEP 45.300-000
Tel.: 75-3634-3977

19.3. Todos os trabalhos deverão ser executados por mão-de-obra qualificada, devendo a contratada estar ciente das normas técnicas da ABNT, correspondentes a cada um dos serviços constantes das Especificações Técnicas.

19.4. A contratada ficará obrigada a executar fielmente os serviços programados nas especificações, não se admitindo modificações sem a prévia consulta e concordância da Prefeitura Municipal.

19.5. A contratada deverá manter, durante toda a execução da obra, em local estratégico, "*container*" tipo caçamba, para o recolhimento diário dos entulhos provenientes da obra.

XX - DAS CONSIDERAÇÕES FINAIS

20.1. Tratando-se de produtos de procedência estrangeira, a Prefeitura Municipal poderá exigir da contratada, a apresentação, no prazo máximo de 05 (cinco) dias úteis, contados da entrega dos equipamentos e materiais, dos documentos relativos à importação.

20.2. A licitante deverá indicar em sua proposta, ou encaminhar até a data de assinatura do contrato, o nome e o número do telefone do seu preposto, que estará sujeito à aceitação da Prefeitura Municipal, para representá-la na execução do contrato.

20.3. Em caso de dúvida, a interessada deverá contatar a Comissão Permanente de Licitação da Prefeitura Municipal, na Praça da Bandeira, s/nº, 1º Andar, Centro, Prédio da Previdência Social, Amargosa, Bahia **ou Telefones (075) 3634-3977 ou pelo e-mail:** licitacoes@amargosa.ba.gov.br, no horário das 08h00min às 12h00min e das 14h00min às 17h00min, para obtenção dos esclarecimentos que julgar necessários.

XXI - DA IMPUGNAÇÃO DO EDITAL

21.1. É facultado a qualquer cidadão impugnar, por escrito, os termos do presente Edital, até 05 (cinco) dias úteis antes da data fixada para abertura dos envelopes de habilitação (Documentação), devendo a Prefeitura Municipal, por intermédio da Comissão Permanente de Licitação, julgar e responder à impugnação em até 03 (três) dias úteis.

21.2. Decairá do direito de impugnar os termos deste Edital perante a Prefeitura Municipal a licitante que não o fizer até o segundo dia útil que anteceder à data marcada para recebimento dos envelopes "Documentação" e "Proposta", apontando as falhas ou irregularidades que o viciariam, hipótese em que tal comunicação não terá efeito de recurso.

CERTIFICAÇÃO DIGITAL: 6M4HKDAISHSLOOXALURX+Q
Esta edição encontra-se no site: www.amargosa.ba.io.org.br em servidor certificado ICP-BRASIL

Estado da Bahia
PREFEITURA MUNICIPAL DE AMARGOSA
CNPJ 13.825.484/0001-50 - Praça Lourival Monte, S/N, Centro, Amargosa - Bahia, CEP 45.300-000
Tel.: 75-3634-3977

21.3. A impugnação feita tempestivamente pela licitante não a impedirá de participar desta Tomada de Preços até o trânsito em julgado da decisão a ela pertinente.

21.4. A impugnação interposta deverá ser comunicada à Comissão Permanente de Licitação, logo após ter sido protocolizada no Serviço de Protocolo da Prefeitura Municipal.

XXII - DA TOMADA DE PREÇOS

22.1. A Prefeitura Municipal, com relação a esta Tomada de Preços:
a) Deverá anulá-la, se houver ilegalidade de ofício ou por provocação de terceiros, mediante parecer escrito e devidamente fundamentado; ou
b) Poderá revogá-la, a seu juízo, se for considerada inoportuna ou inconveniente ao interesse público, decorrente de fato superveniente devidamente comprovado, pertinente e suficiente para justificar tal conduta; ou
c) Poderá transferir a data de abertura dos envelopes Documentação e Propostas, por sua conveniência exclusiva.

22.2. Será observado, ainda, quanto ao procedimento desta Tomada de Preços:
a) A anulação do procedimento licitatório por motivo de ilegalidade não gera obrigação de indenizar, ressalvado o disposto no parágrafo único do art. 59 da Lei nº 8.666/93;
b) A nulidade do procedimento licitatório induz à do contrato, ressalvado, ainda, o dispositivo citado na alínea anterior; e
c) No caso de desfazimento do processo licitatório, fica assegurado o contraditório e a ampla defesa.

XXIII – DA DOTAÇÃO
23.1. As despesas decorrentes desta licitação correrão por conta de recursos alocados no Orçamento Anual vigente, na seguinte dotação orçamentária, sem prejuízo de outras incorporadas ao contrato decorrente desta Licitação mediante apostilamento:

UNIDADE: 06.01.000 – SECRETARIA MUNICIPAL DE SERV. PÚBLICOS E PLANEJAMENTO DA CIDADE
PROJETO/ATIVIDADE: 2.018 – MANUTENÇÃO DE PRAÇAS, PARQUES E JARDINS
ELEMENTO: 33.9.0.51.00 – OBRAS E INSTALAÇÕES
FONTE DE RECURSO: 00

XXIV – DOS ANEXOS
24.1. São partes integrantes deste Edital os seguintes Anexos:

ANEXO I - TERMO DE REFERÊNCIA

CERTIFICAÇÃO DIGITAL: 6M4HKDAISHSLOOXALURX+Q
Esta edição encontra-se no site: www.amargosa.ba.io.org.br em servidor certificado ICP-BRASIL

Estado da Bahia
PREFEITURA MUNICIPAL DE AMARGOSA
CNPJ 13.825.484/0001-50 - Praça Lourival Monte, S/N, Centro, Amargosa - Bahia, CEP 45.300-000
Tel.: 75-3634-3977

EXECUÇÃO DE OBRAS E SERVIÇOS DE ENGENHARIA PARA CONSTRUÇÃO DA PRAÇA DA CIÊNCIA, NO MUNICÍPIO DE AMARGOSA-BAHIA.ANEXO II - ESPECIFICAÇÕES TÉCNICAS
ANEXO III - MODELO DE BDI
ANEXO IV - CRONOGRAMA FÍSICO-FINANCEIRO
ANEXO V – PLANILHA ORÇAMENTÁRIA
ANEXO VI- PLANTAS
ANEXO VII - PROPOSTA
ANEXO VIII – MODELOS DE DOCUMENTOS EXIGIDOS NO ITEM V - HABILITAÇÃO
ANEXO IX – MINUTA DE CONTRATO

XV - DO FORO

25.1. As questões decorrentes da execução deste instrumento, que não possam ser dirimidas administrativamente serão processadas e julgadas na Justiça Estadual, no Foro da Comarca de Amargosa.

Comissão Permanente de Licitação, em 22 de janeiro de 2018.

Gilmara Nascimento Ferreira
Membro da CPL

ANEXO I – TERMO DE REFERÊNCIA
EXECUÇÃO DE OBRAS E SERVIÇOS DE ENGENHARIA PARA CONSTRUÇÃO DA PRAÇA DA CIÊNCIA, NO MUNICÍPIO DE AMARGOSA-BAHIA.

CERTIFICAÇÃO DIGITAL: 6M4HKDAISHSLOOXALURX+Q
Esta edição encontra-se no site: www.amargosa.ba.io.org.br em servidor certificado ICP-BRASIL

Estado da Bahia
PREFEITURA MUNICIPAL DE AMARGOSA
CNPJ 13.825.484/0001-50 - Praça Lourival Monte, S/N, Centro, Amargosa - Bahia, CEP 45.300-000
Tel.: 75-3634-3977

1- OBJETIVO:

Contratação de empresa especializada para execução de obras e serviços de engenharia para construção da Praça da Ciência, no município de Amargosa-Bahia.

2- DESCRIÇÃO DOS SERVIÇOS:

Os Serviços de execução de obras e serviços de engenharia para construção da Praça da Ciência, no município de Amargosa-Bahia, objeto deste certame, advirão conforme Projeto e Especificações Técnicas.

A PROPONENTE deve considerar nos preços unitários correspondentes propostos, todos os materiais e serviços necessários, bem como, mobilização, deslocamentos, desmobilização, leis sociais, transporte, alimentação, seguros, lucro, despesas indiretas, etc.

Qualquer dúvida sobre as obras/serviços será dirimida pela Fiscalização, que se norteará pelos Termos de Referência.

A PREFEITURA MUNINICIPAL DE AMARGOSA poderá ordenar à contratada a suspensão de qualquer trabalho que possa ser danificado ou prejudicado pelas condições temporárias ou de acordo com a sua conveniência. A CONTRATADA não terá o direito a reclamação judicial ou extrajudicial devido a este motivo.

A PREFEITURA MUNICIPAL DE AMARGOSA se desobriga do fornecimento de água, energia elétrica ou quaisquer outros serviços à CONTRATADA.

3- ESTIMATIVA DE CUSTO:

O custo total para a execução dos serviços com BDI incluso, segundo orçamento estimado da PREFEITURA MUNICIPAL DE AMARGOSA é de R$ 47.193,91 (quarenta e sete mil, cento e noventa e três reais e noventa e um centavos), conforme especificado de forma unitária em planilha anexa. Todas as propostas deverão ter como parâmetro o valor acima descrito e será irreajustável.

4- SUB-CONTRATAÇÃO:

Será aceito a subcontratação dos serviços em até 50%.

5- CONSÓRCIO:

Não será aceito consórcio para a execução dos serviços.

6- VISITA:

A licitante deverá estar plenamente informada de tudo que se relacione com a natureza e localização dos serviços, suas condições gerais, locais e tudo que possa influir nos seus custos e a PREFEITURA MUNICIPAL DE AMARGOSA se desobriga de fornecer água, energia elétrica ou quaisquer outros serviços à CONTRATADA. A LICITANTE deverá apresentar documento afirmando que conhece as condições para a execução dos serviços.

CERTIFICAÇÃO DIGITAL: 6M4HKDAISHSLOOXALURX+Q
Esta edição encontra-se no site: www.amargosa.ba.io.org.br em servidor certificado ICP-BRASIL

Estado da Bahia
PREFEITURA MUNICIPAL DE AMARGOSA
CNPJ 13.825.484/0001-50 - Praça Lourival Monte, S/N, Centro, Amargosa - Bahia, CEP 45.300-000
Tel.: 75-3634-3977

7- PRAZO DE EXECUÇÃO:

O prazo para execução do objeto será de 2 meses, contados a partir da assinatura do Contrato.

8- PRAZO DE GARANTIA:

A licitante vencedora deverá fornecer garantia de execução e valor, na forma prevista na Lei nº 8.666/93 de 21 de junho de 1993.

9- CONDIÇÕES DE PAGAMENTO:

As faturas deverão vir acompanhadas da documentação justificadora relativa a cada serviço faturado, devidamente atestada pela Fiscalização.

As mesmas só serão liberadas para pagamento após aprovadas pela área gestora, estar isentas de erros ou omissões; sem o que, serão, de forma imediata, devolvidas à CONTRATADA para correções.

Os documentos de cobranças indicarão, obrigatoriamente, o número e a data de emissão da(s) Nota(s) de Empenho emitida(s) pela PREFEITURA MUNICIPAL DE AMARGOSA, e que cubram a execução das obras/serviços.

10- INSTALAÇÃO, MOBILIZAÇÃO E DESMOBILIZAÇÃO:

A instalação, mobilização e desmobilização referem-se às atividades de estruturação física e de equipar os ambientes de trabalho, cujo custo, será diluído no preço global da obra.

11- CRITÉRIOS DE JULGAMENTO:

Será vencedora a Licitante que apresentar o menor preço global e, no caso de empate entre duas ou mais propostas de menor preço, será realizado sorteio público para definir a vencedora. Para efeito de contratação, será obedecido rigorosamente a ordem de classificação geral, priorizando a proposta de menor preço, e está condicionada à disponibilidade de recursos financeiros. A proponente deverá considerar no preço proposto, todos os materiais e serviços necessários, bem como, impostos em geral, leis sociais, transporte, alimentação, seguro, lucros, despesas indiretas, etc.

12- REGIME DE CONTRATAÇÃO:

O regime de contratação será empreitada por preço global.

13- CANTEIRO DE OBRAS:

As edificações, móveis, equipamentos e materiais remanescentes do canteiro de obras, após o término das obras, são de propriedade do Empreiteiro, devendo ser retirados e os locais limpos de quaisquer vestígios de sua utilização.

14- RECURSOS ORÇAMENTÁRIOS:

CERTIFICAÇÃO DIGITAL: 6M4HKDAISHSLOOXALURX+Q
Esta edição encontra-se no site: www.amargosa.ba.io.org.br em servidor certificado ICP-BRASIL

Estado da Bahia
PREFEITURA MUNICIPAL DE AMARGOSA
CNPJ 13.825.484/0001-50 - Praça Lourival Monte, S/N, Centro, Amargosa - Bahia, CEP 45.300-000
Tel.: 75-3634-3977

As despesas decorrentes da presente TOMADA DE PREÇO correrão por conta da Dotação Orçamentária, constante do orçamento do exercício financeiro de 2018.

15- FISCALIZAÇÃO:

A fiscalização dos serviços será feita diretamente pela PREFEITURA MUNICIPAL DE AMARGOSA, através de servidor formalmente designado na forma do Art.67 da Lei nº 8.666/93, a quem compete verificar se a Contratada está executando os serviços, conforme o especificado, observando o contrato e os documentos que o integram. A PROPONENTE identificará profissional legalmente habilitado para execução dos serviços Responsável Técnico Engenheiro Civil, com a devida Anotação de Responsabilidade Técnica (ART), que deverá ser o interlocutor da mesma e a FISCALIZAÇÃO.

16- RELATÓRIOS:

Além do diário de obras, a PROPONENTE deverá apresentar relatórios mensais do andamento dos serviços e o respectivo relatório fotográfico conjuntamente quando da apresentação das faturas mensais dos serviços executados.

17- QUADROS COMPLEMENTARES:

Não é necessária apresentação de quadros complementares, por se tratar de obras simples e de pequena complexidade, sem dificuldades técnicas que justifiquem.

18- RECEBIMENTO DOS SERVIÇOS:

Após a inspeção final e sendo os serviços aprovados pelo fiscal do contrato, a PREFEITURA MUNICIPAL DE AMARGOSA e a CONTRATADA assinarão um TERMO DE ENCERRAMENTO FÍSICO, que deverá acompanhar a medição final, juntamente com As Built dos Serviços executados impressos e em Arquivo Magnético.

ENGº CIVIL MANOEL MATHEUS REIS COSTA
CREA-BA 59.304/D

ANEXO II – PRAÇA DA CIÊNCIA

MEMORIAL DESCRITIVO ESPECIFICAÇÕES TECNICAS

1. DISPOSIÇÕES GERAIS

CERTIFICAÇÃO DIGITAL: 6M4HKDAISHSLOOXALURX+Q
Esta edição encontra-se no site: www.amargosa.ba.io.org.br em servidor certificado ICP-BRASIL

Estado da Bahia
PREFEITURA MUNICIPAL DE AMARGOSA
CNPJ 13.825.484/0001-50 - Praça Lourival Monte, S/N, Centro, Amargosa - Bahia, CEP 45.300-000
Tel.: 75-3634-3977

O presente memorial descritivo tem por objetivo estabelecer os critérios para a execução das obras relativas à Praça da Ciência.

Todos os materiais a serem utilizados deverão ser de 1ª qualidade, não devendo apresentar nenhum defeito de fabricação.

Em caso de contradição entre este texto e os projetos, prevalecerá o aqui indicado, e quaisquer modificações nos mesmos somente deverão ser efetivadas com a aprovação do projetista da obra.

A administração da obra deverá ser exercida por Engenheiro ou Arquiteto de comprovada experiência em obras similares.

Todos os serviços deverão ser realizados seguindo as Normas de Segurança específica para cada caso. A segurança na obra será de inteira responsabilidade da empresa contratada.

Ao final da obra, deverá ser entregue ao contratante um manual contendo as informações de uso e manutenção, bem como o termo de garantias conforme o Código Civil Brasileiro.

2. SERVIÇOS PRELIMINARES

Limpeza do terreno

O terreno deverá ser limpo a nivelado para a execução do piso.

PLACA DA OBRA

Será fixada uma placa no início da obra com dimensões de 1,50x2,00 m.

BARRACÃO

Executar barracão em chapa de madeira compensada em local de fácil acesso e que não atrapalhe o andamento da obra.

3. MOVIMENTO DE TERRA

ESCAVAÇÃO

CERTIFICAÇÃO DIGITAL: 6M4HKDAISHSLOOXALURX+Q
Esta edição encontra-se no site: www.amargosa.ba.io.org.br em servidor certificado ICP-BRASIL

Estado da Bahia
PREFEITURA MUNICIPAL DE AMARGOSA
CNPJ 13.825.484/0001-50 - Praça Lourival Monte, S/N, Centro, Amargosa - Bahia, CEP 45.300-000
Tel.: 75-3634-3977

Haverá escavação para implantação da fundação projetada. Será utilizada a escavação manual nos serviços da obra, devendo ser seguido rigorosamente as indicações do projeto e as especificações no que se refere a locação, profundidade e declividade par escavação.

Os serviços serão pagos de acordo com os volumes medidos, através da média das áreas das valas, estando incluídos todos os custos com equipamentos, material, transporte, mão-de-obra e encargos necessários à execução do serviço.

ATERRO

O aterro necessário ao nivelamento/patamarização do terreno será realizado a cargo da Prefeitura Municipal de Amargosa.

4. PAVIMENTAÇÃO

LASTRO DE CONCRETO

Todo concreto de regularização colocado sobre solo natural, deverá ser despejado sobre superfícies limpas, úmidas, sem barro ou poças d'agua, antecipadamente regularizadas e compactadas.

As eventuais diferenças de níveis do terreno deverão ser preenchidas com concreto magro.

O lastro de concreto deverá possuir fck 10MPa, com aditivo impermeabilizante.

5. SUPERESTRUTURA

ARMADURAS

As barras ou peças, ao serem armazenadas na obra deverão ser colocadas em estrados, afastadas do solo, não sendo permitido o uso de aço oxidado.

As barras ou peças ao serem utilizadas deverão estar isentas de manchas de óleos, argamassas aderidas ou quaisquer outras substancias que possam prejudicar a aderência do concreto.

Deverão ser utilizados espaçadores para permitir o cobrimento especificado.

PREPARO E LANÇAMENTO DO CONCRETO

CERTIFICAÇÃO DIGITAL: 6M4HKDAISHSLOOXALURX+Q
Esta edição encontra-se no site: www.amargosa.ba.io.org.br em servidor certificado ICP-BRASIL

Estado da Bahia
PREFEITURA MUNICIPAL DE AMARGOSA
CNPJ 13.825.484/0001-50 - Praça Lourival Monte, S/N, Centro, Amargosa - Bahia, CEP 45.300-000
Tel.: 75-3634-3977

O concreto a ser utilizado deverá apresentar fck 25Mpa em todas as peças componentes da superestrutura.

O amassamento deverá ser em betoneira, num tempo nunca inferior a 1 minuto, após a colocação da totalidade dos materiais da betonada; o adensamento deverá ser feito com vibrador de imersão ou régua vibratória (preferível, em lajes).

A cura deverá ser feita a partir do início da pega até, no mínimo 7 dias, após a concretagem que somente poderá ser liberada, com consentimento da fiscalização, após a verificação das formas, ferragem e materiais a empregar.

6. PAVIMENTAÇÃO

PISO CIMENTADO

Dividir a superfície em painéis utilizando guias removíveis que criarão juntas de dilatação.

Manter a declividade mínima de 0,5 % em direção as canaletas ou pontos de saída de água.

Lançar a argamassa em quadros alternados (á semelhança de tabuleiro de xadrez). A espessura da camada da argamassa deverá ser, no mínimo, de 2,0 cm e dependerá das cargas a serem suportadas. A camada deverá ser feita com caimento no sentido dos locais previstos para escoamento das águas e inclinação não inferior a 0,5% Traço 1:3, cimento e areia.

O acabamento deverá ser feito por sarrafeamento, desempeno e alisamento moderado do piso enquanto este ainda estiver no estado plástico.

7. ALAMBRADO

A perimetral do cercado e as posições de postes comuns e postes com escoras deverão ser demarcadas com precisão, de acordo com os dados dos desenhos do projeto;

Inicialmente, deverá ser lançada sobre o fundo apiloado uma camada de aproximadamente 20 cm de concreto;

Esta, depois de compactada, deverá servir de apoio para as bases dos postes;

CERTIFICAÇÃO DIGITAL: 6M4HKDAISHSLOOXALURX+Q
Esta edição encontra-se no site: www.amargosa.ba.io.org.br em servidor certificado ICP-BRASIL

Estado da Bahia
PREFEITURA MUNICIPAL DE AMARGOSA
CNPJ 13.825.484/0001-50 - Praça Lourival Monte, S/N, Centro, Amargosa - Bahia, CEP 45.300-000
Tel.: 75-3634-3977

Em seguida, os postes deverão ser introduzidos nas cavas correspondentes, de maneira que seus ramos maiores apresentem um comprimento de 2,00 m fora do solo, mesmo quando os terrenos apresentarem declividade;

O ramo maior dos postes e mourões deverá ser inserido 80 cm nos blocos de fundações;

Depois de rigorosamente estabelecidos o alinhamento e o prumo de cada peça deverá ser completado, com concreto, o preenchimento de suas cavas. O concreto deverá ser socado à medida que for sendo lançado e sua cura deverá durar sete dias, no mínimo, antes da instalação das telas de arame.

Fixação das telas e dos arames farpados:

A tela de arame e os fios de arame farpado deverão ser amarrados a todos os postes;

A borda superior da tela deverá ser colocada a 2,00 m de altura, em relação ao terreno adjacente; a borda inferior deverá situar-se, no máximo, a 5 cm do solo ou da face superior da viga baldrame;

Os fios de arame farpado deverão correr, em três linhas, sobre os ramos inclinados dos suportes de concreto armado;

As amarrações deverão ser feitas por meio de arame trefilado, liso, de aço, galvanizado em 2 camadas, não revestido, de diâmetro no 12 BWG;

Cada arame de amarração deverá trespassar os furos de cada poste ou mourão, entremear-se com a tela e ser rigidamente torcido, por 5 voltas pelo menos, com sua outra extremidade;

O entrelaçamento dos arames deverá ser feito no interior da área cercada;

ENGº CIVIL MANOEL MATHEUS REIS COSTA
CREA-BA 59.304/D

CERTIFICAÇÃO DIGITAL: 6M4HKDAISHSLOOXALURX+Q
Esta edição encontra-se no site: www.amargosa.ba.io.org.br em servidor certificado ICP-BRASIL

Estado da Bahia
PREFEITURA MUNICIPAL DE AMARGOSA
CNPJ 13.825.484/0001-50 - Praça Lourival Monte, S/N, Centro, Amargosa - Bahia, CEP 45.300-000
Tel.: 75-3634-3977

ANEXO III -MODELO DE BDI

QUADRO DE COMPOSIÇÃO DO BDI 1

Nº TC/CR	**PROPONENTE / TOMADOR**
	Prefeitura Municipal de Amargosa
OBJETO	
PRAÇA DA CIÊNCIA	

TIPO DE OBRA DO EMPREENDIMENTO	**DESONERAÇÃO**
Construção de Praças Urbanas, Rodovias, Ferrovias e recapeamento e pavimentação de vias urbanas	Não
Conforme legislação tributária municipal, definir estimativa de percentual da base de cálculo para o ISS:	50,00%
Sobre a base de cálculo, definir a respectiva alíquota do ISS (entre 2% e 5%):	5,00%

Itens	Siglas	% Adotado	Situação	1º Quartil	Médio	3º Quartil
Administração Central	AC	3,80%	-	3,80%	4,01%	4,67%
Seguro e Garantia	SG	0,32%	-	0,32%	0,40%	0,74%
Risco	R	0,50%	-	0,50%	0,56%	0,97%
Despesas Financeiras	DF	1,02%	-	1,02%	1,11%	1,21%
Lucro	L	6,64%	-	6,64%	7,30%	8,69%
Tributos (impostos COFINS 3%, e PIS 0,65%)	CP	3,65%	-	3,65%	3,65%	3,65%
Tributos (ISS, variável de acordo com o município)	ISS	2,50%	-	0,00%	2,50%	5,00%
Tributos (Contribuição Previdenciária sobre a Receita Bruta - 0% ou 4,5% - Desoneração)	CPRB	0,00%	OK	0,00%	4,50%	4,50%
BDI SEM desoneração (Fórmula Acórdão TCU)	**BDI PAD**	20,09%	OK	19,60%	20,97%	24,23%

Os valores de BDI foram calculados com o emprego da fórmula:

$$BDI.PAD = \frac{(1+AC+S+R+G)*(1+DF)*(1+L)}{(1-CP-ISS)} - 1$$

Declaro para os devidos fins que, conforme legislação tributária municipal, a base de cálculo para Construção e Reforma de Edifícios, é de 50%, com a respectiva alíquota de 5%.

Declaro para os devidos fins que o regime de Contribuição Previdenciária sobre a Receita Bruta adotado para elaboração do orçamento foi SEM Desoneração, e que esta é a alternativa mais adequada para a Administração Pública.

Observações:

Amargosa	Segunda-feira, 18 de dezembro de 2017		
Local		**Data**	
Responsável Técnico		Responsável Tomador	
Nome:	MANOEL MATHEUS REIS COSTA	**Nome:**	
Título:	Engenheiro Civil	**Cargo:**	
CREA/CAU:	59.304/D		
ART/RRT:			

CERTIFICAÇÃO DIGITAL: 6M4HKDAISHSLOOXALURX+Q
Esta edição encontra-se no site: www.amargosa.ba.io.org.br em servidor certificado ICP-BRASIL

Estado da Bahia
PREFEITURA MUNICIPAL DE AMARGOSA
CNPJ 13.825.484/0001-50 - Praça Lourival Monte, S/N, Centro, Amargosa - Bahia, CEP 45.300-000
Tel.: 75-3634-3977

ANEXO IV -CRONOGRAMA FÍSICO-FINANCEIRO

PRAÇA DA CIÊNCIA		R$ 22.809,96	R$ 24.383,96	Custo Mensal
Município de AMARGOSA		48,33%	51,67%	% mensal
1/23/2018		R$ 22.809,96	R$ 47.193,91	Custo Acum.
Custo Global	R$ 47.193,91	48,33%	100,00%	% Acum.

No. Item	Tarefa	Custo				
		R$		MÊS 1		MÊS 2
1	ALAMBRADO	R$ 21.971,74	Físico	30,0%	Físico	70,0%
			Financeiro	6.591,52	Financeiro	15.380,22
2	PISO	R$ 22.509,34	Físico	60,0%	Físico	40,0%
			Financeiro	13.505,60	Financeiro	9.003,74
3	SAPATAS	R$ 1.342,88	Físico	100,0%	Físico	0,0%
			Financeiro	1.342,88	Financeiro	0,00
4	SERVIÇOS PRELIMINARES	R$ 1.369,95	Físico	100,0%	Físico	0,0%
			Financeiro	1.369,95	Financeiro	0,00

CERTIFICAÇÃO DIGITAL: 6M4HKDAISHSLOOXALURX+Q
Esta edição encontra-se no site: www.amargosa.ba.io.org.br em servidor certificado ICP-BRASIL

Estado da Bahia
PREFEITURA MUNICIPAL DE AMARGOSA
CNPJ 13.825.484/0001-50 - Praça Lourival Monte, S/N, Centro, Amargosa - Bahia, CEP 45.300-000
Tel.: 75-3634-3977

ANEXO V – PLANILHA ORÇAMENTÁRIA

Descrição do Orçamento	Bancos Utilizados	B.D.I.
Praça da Ciência	SINAPI - 10/2017 - BA ORSE - 08/2017 - SE	20,09%

Planilha Orçamentária Sintética

Item	Código	Descrição	Und	Quant.	Valor Unit	Valor Unit com BDI	Total
1		**ALAMBRADO**					**21.971,74**
1.1	95240	LASTRO DE CONCRETO MAGRO, ESPESSURA DE 3 CM. AF_07_2016	m²	72,00	10,38	12,46	897,16
1.2	95467	EMBASAMENTO C/PEDRA ARGAMASSADA UTILIZANDO ARG.CIM/AREIA 1:4	m³	10,80	307,10	368,79	3.982,95
1.3	93358	ESCAVAÇÃO MANUAL DE VALAS	m³	10,80	47,62	57,19	617,67
1.4	74244/001	ALAMBRADO PARA QUADRA POLIESPORTIVA, ESTRUTURADO POR TUBOS DE ACO GALVANIZADO, COM COSTURA, DIN 2440, DIAMETRO 2", COM TELA DE ARAME GALVANIZADO, FIO 14 BWG E MALHA QUADRADA 5X5CM	m²	144,00	95,26	114,40	16.473,97
2		**PISO**					**22.509,34**
2.1	95240	EXECUÇÃO DE PASSEIO (CALÇADA) OU PISO DE CONCRETO COM CONCRETO MOLDADO IN LOCO, USINADO, ACABAMENTO CONVENCIONAL, ESPESSURA 6 CM, ARMADO. AF_07/2016	m²	324,00	40,58	48,73	15.788,95
2.2	5103/ORSE	Regularização Manual	m²	324,00	2,79	3,35	1.086,34
2.5	79500/002	PINTURA ACRILICA EM PISO CIMENTADO, TRES DEMAOS	m²	324,00	14,48	17,39	5.634,05
3		**SAPATAS**					**1.342,88**

CERTIFICAÇÃO DIGITAL: 6M4HKDAISHSLOOXALURX+Q
Esta edição encontra-se no site: www.amargosa.ba.io.org.br em servidor certificado ICP-BRASIL

Estado da Bahia
PREFEITURA MUNICIPAL DE AMARGOSA
CNPJ 13.825.484/0001-50 - Praça Lourival Monte, S/N, Centro, Amargosa - Bahia, CEP 45.300-000
Tel.: 75-3634-3977

3.1	94975	CONCRETO FCK = 15MPA, TRAÇO 1:3,4:3,5 (CIMENTO/ AREIA MÉDIA/ BRITA 1) - PREPARO MANUAL. AF_07/2016	m³	3,00	308,68	370,69	1.112,08
3.2	92799	CORTE E DOBRA DE AÇO CA-60, DIÂMETRO DE 4,2 MM, UTILIZADO EM LAJE. AF_12/2015	KG	39,00	4,93	5,92	230,80
4		**SERVIÇOS PRELIMINARES**					**1.369,95**
4.1	5088/ORSE	Barracão para Obras de Médio Porte Reaproveitamento 2 vezes	m²	6,00	129,92	156,02	936,13
4.2	11397/ORSE	Placa de obra em lona com impressão digital 1,50 x 2,00m, inclusive estrutura em metalon 20 x 20cm e escoramento, instalada	un	1,00	361,25	433,82	433,82
			Total sem BDI				**R$ 39.298,79**
			Total do BDI				**R$ 7.895,13**
			Total Geral				**R$ 47.193,91**

CERTIFICAÇÃO DIGITAL: 6M4HKDAISHSLOOXALURX+Q
Esta edição encontra-se no site: www.amargosa.ba.io.org.br em servidor certificado ICP-BRASIL

Estado da Bahia
PREFEITURA MUNICIPAL DE AMARGOSA
CNPJ 13.825.484/0001-50 - Praça Lourival Monte, S/N, Centro, Amargosa - Bahia, CEP 45.300-000
Tel.: 75-3634-3977

ANEXO VI – PLANTAS

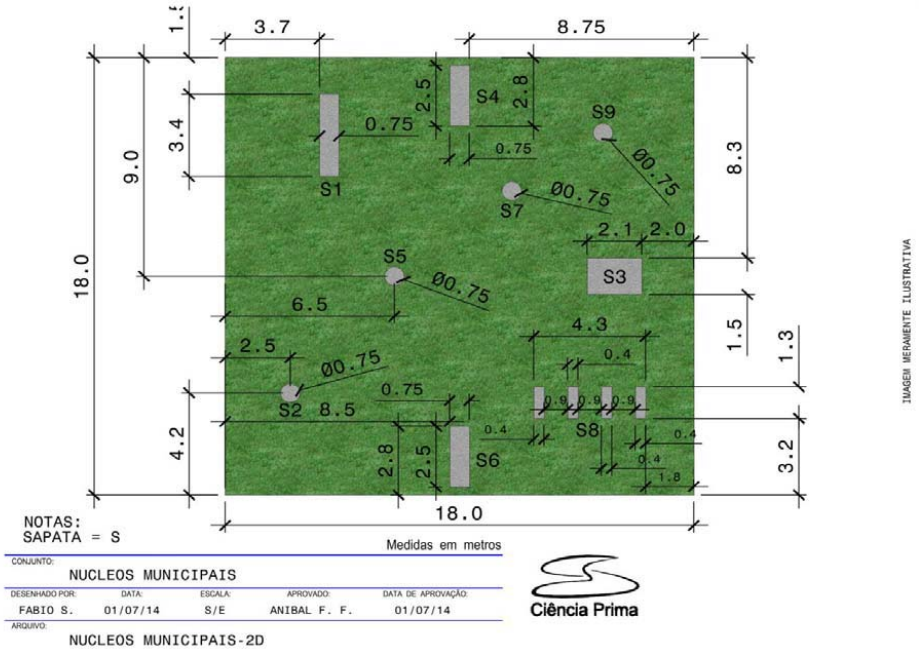

CERTIFICAÇÃO DIGITAL: 6M4HKDAISHSLOOXALURX+Q
Esta edição encontra-se no site: www.amargosa.ba.io.org.br em servidor certificado ICP-BRASIL

Estado da Bahia
PREFEITURA MUNICIPAL DE AMARGOSA
CNPJ 13.825.484/0001-50 - Praça Lourival Monte, S/N, Centro, Amargosa - Bahia, CEP 45.300-000
Tel.: 75-3634-3977

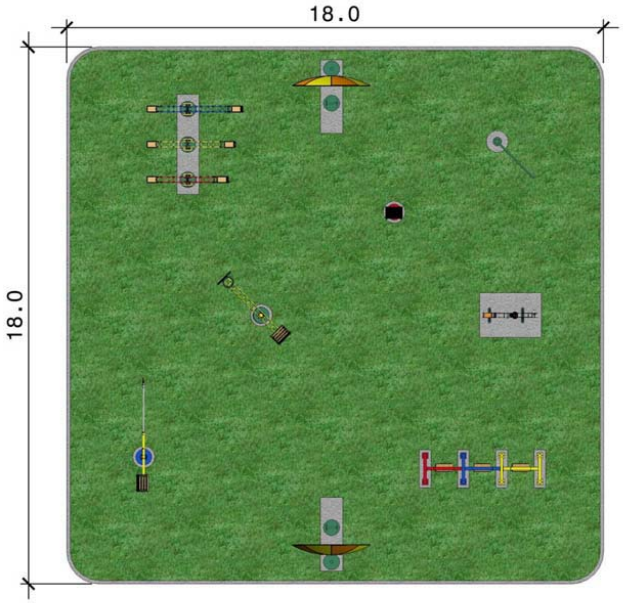

IMAGEM MERAMENTE ILUSTRATIVA

CONJUNTO:				
NÚCLEOS MUNICIPAIS				
DESENHADO POR:	DATA:	ESCALA:	APROVADO:	DATA DE APROVAÇÃO:
FABIO S.	01/07/14	S/E	ANIBAL F. F.	01/07/14
ARQUIVO:				

Ciência Prima

CERTIFICAÇÃO DIGITAL: 6M4HKDAISHSLOOXALURX+Q
Esta edição encontra-se no site: www.amargosa.ba.io.org.br em servidor certificado ICP-BRASIL

Estado da Bahia
PREFEITURA MUNICIPAL DE AMARGOSA
CNPJ 13.825.484/0001-50 - Praça Lourival Monte, S/N, Centro, Amargosa - Bahia, CEP 45.300-000
Tel.: 75-3634-3977

CONJUNTO: NÚCLEOS MUNICIPAIS

DESENHADO POR:	DATA:	ESCALA:	APROVADO:	DATA DE APROVAÇÃO:
FABIO S.	01/07/14	S/E	ANIBAL F. F.	01/07/14

ARQUIVO:

Ciência Prima

Estado da Bahia
PREFEITURA MUNICIPAL DE AMARGOSA
CNPJ 13.825.484/0001-50 - Praça Lourival Monte, S/N, Centro, Amargosa - Bahia, CEP 45.300-000
Tel.: 75-3634-3977

OK

FERRO

AÇO CA-60 Ø4,2mm
COMPRIMENTO 350m
PESO 38,15Kg

CONCRETO Fck ⩾ 150Mpa

2,78m^3

PEDRISCO 0,60m^3

APROVADO:
ANIBAL F. F.
Ciência Prima

40

Estado da Bahia
PREFEITURA MUNICIPAL DE AMARGOSA
CNPJ 13.825.484/0001-50 - Praça Lourival Monte, S/N, Centro, Amargosa - Bahia, CEP 45.300-000
Tel.: 75-3634-3977

OK

TABELA DE FERRAGEM

	Ø	COMPRIMENTO	QUANTIDADE	COMPRIMENTO TOTAL	PESO kg	PESO kg	C/ 12%
E1	4,20	1,90	18	34,20	0,109	3,72	4,16
E2	4,20	7,20	5	36,00	0,109	3,92	4,39
E3	4,20	3,40	12	40,80	0,109	4,44	4,98
E4	4,20	4,60	9	41,40	0,109	4,51	5,05
E5	4,20	1,90	14	26,60	0,109	2,89	3,24
E6	4,20	5,40	5	27,00	0,109	2,94	3,29
E7	4,20	1,90	6	11,40	0,109	1,24	1,39
E8	4,20	1,70	12	20,40	0,109	2,13	2,49
E9	4,20	1,20	12	14,40	0,109	1,56	1,74
E10	4,20	0,70	12	8,40	0,109	1,91	1,02
E11	4,20	3,00	6	18,00	0,109	1,96	2,19
E12	4,20	1,20	28	33,60	0,109	3,66	4,10
TOTAL				312,00		34,03	38,11

APROVADO:
ANIBAL F. F.

Ciência Prima

41

Estado da Bahia
PREFEITURA MUNICIPAL DE AMARGOSA
CNPJ 13.825.484/0001-50 - Praça Lourival Monte, S/N, Centro, Amargosa - Bahia, CEP 45.300-000
Tel.: 75-3634-3977

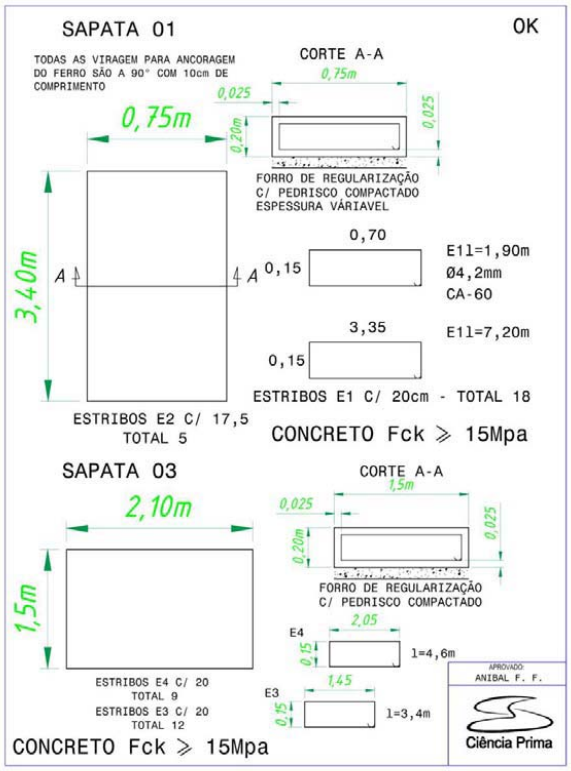

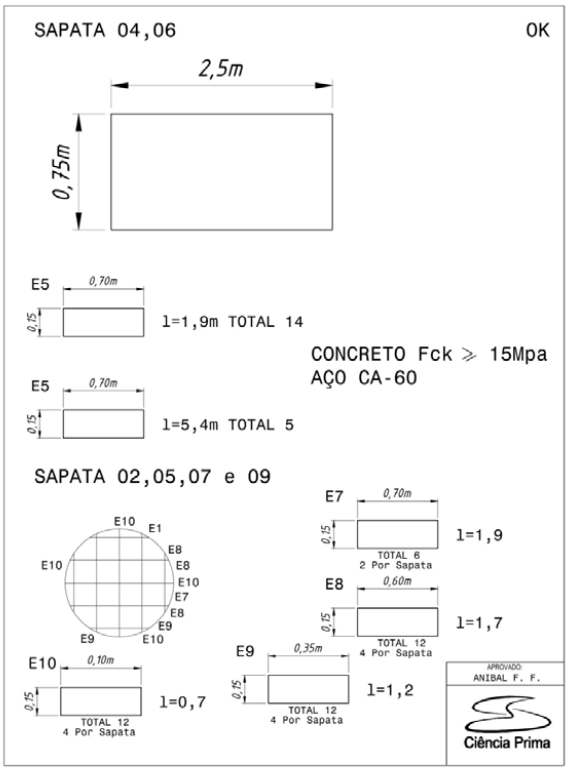

CERTIFICAÇÃO DIGITAL: 6M4HKDAISHSLOOXALURX+Q
Esta edição encontra-se no site: www.amargosa.ba.io.org.br em servidor certificado ICP-BRASIL

Estado da Bahia
PREFEITURA MUNICIPAL DE AMARGOSA
CNPJ 13.825.484/0001-50 - Praça Lourival Monte, S/N, Centro, Amargosa - Bahia, CEP 45.300-000
Tel.: 75-3634-3977

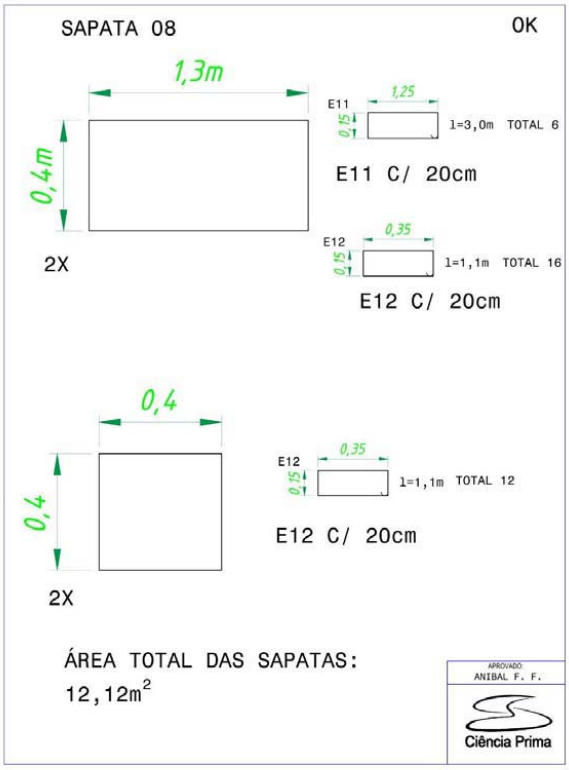

Estado da Bahia
PREFEITURA MUNICIPAL DE AMARGOSA
CNPJ 13.825.484/0001-50 - Praça Lourival Monte, S/N, Centro, Amargosa - Bahia, CEP 45.300-000
Tel.: 75-3634-3977

ANEXO VII- MODELO DE PROPOSTA DE PREÇO

A
Prefeitura Municipal de Amargosa
Ref.: Tomada de Preços nº 002/2018
Objeto: **Execução de obras e serviços de engenharia para construção da Praça da Ciência, pelo tipo de licitação menor preço, segundo o regime de execução de empreitada por preço global.**

Abertura dos envelopes: 07/02/2018 Horário: 09:00 horas

Apresentamos a Vossa Senhoria a nossa proposta de preços, detalhada na planilha anexa, para execução da obra de que trata o processo licitatório em epígrafe, conforme especificação constante do Anexo I a III deste Edital.

Os prazos por nós indicados são os que se seguem:

a) prazo de validade da proposta: ..... (.....) dias;
b) prazo de execução dos serviços: ..... (.....) dias;
c) prazo para início da obra: ..... (.....) dias; e
d) prazo de garantia dos serviços: ..... (.....) anos.

Observação: atentar para os prazos previstos no edital.

Para tanto, nos propomos a executar os serviços pelos preços unitários constantes da planilha de quantitativos e preços unitários anexa e pelo preço global de R$ _____ (_____).

Os dados da nossa empresa são:

a) Razão Social: _____;
b) CNPJ n.º: _____;
c) Inscrição Municipal n.º: _____;
d) Endereço Completo: _____;
e) CEP: _____;
f) Fone/Fax: _____;
g) E-mail: _____.

Local e data

_____
Assinatura e carimbo
(do representante legal)

Observação: emitir em papel que identifique a licitante.

CERTIFICAÇÃO DIGITAL: 6M4HKDAISHSLOOXALURX+Q
Esta edição encontra-se no site: www.amargosa.ba.io.org.br em servidor certificado ICP-BRASIL

Estado da Bahia
PREFEITURA MUNICIPAL DE AMARGOSA
CNPJ 13.825.484/0001-50 - Praça Lourival Monte, S/N, Centro, Amargosa - Bahia, CEP 45.300-000
Tel.: 75-3634-3977

ANEXO VIII- MODELOS DE DOCUMENTOS EXIGIDOS NO ITEM V - HABILITAÇÃO

A) Declaração indicando responsável técnico.

B) Declaração observadas as penalidades cabíveis, da superveniência de fato impeditivo da habilitação (exigida somente em caso positivo).

C) Declaração da licitante de que não possui em seu quadro de pessoal empregado(s) com menos de 18 (dezoito) anos em trabalho noturno, perigoso ou insalubre e de 16 (dezesseis) anos em qualquer trabalho, salvo na condição de aprendiz.

D) Declaração de vistoria do local em que serão executados os serviços.

CERTIFICAÇÃO DIGITAL: 6M4HKDAISHSLOOXALURX+Q
Esta edição encontra-se no site: www.amargosa.ba.io.org.br em servidor certificado ICP-BRASIL

Estado da Bahia
PREFEITURA MUNICIPAL DE AMARGOSA
CNPJ 13.825.484/0001-50 - Praça Lourival Monte, S/N, Centro, Amargosa - Bahia, CEP 45.300-000
Tel.: 75-3634-3977

ANEXO VIII - A

D E C L A R A Ç Ã O

Declaramos, em atendimento ao previsto no item _____ do Edital da Tomada de Preços nº 001/2018, que o(a) Sr(a) _____, portador(a) do CPF(MF) nº _____ e inscrito(a) no CREA/___ sob o nº _____ é o(a) nosso(a) indicado(a) como Responsável Técnico para acompanhar a execução dos serviços, objeto da licitação em apreço.

Local e data

_____

Assinatura e carimbo
(do representante legal)

Observação:
1) Emitir em papel que identifique à licitante.

CERTIFICAÇÃO DIGITAL: 6M4HKDAISHSLOOXALURX+Q
Esta edição encontra-se no site: www.amargosa.ba.io.org.br em servidor certificado ICP-BRASIL

Estado da Bahia
PREFEITURA MUNICIPAL DE AMARGOSA
CNPJ 13.825.484/0001-50 - Praça Lourival Monte, S/N, Centro, Amargosa - Bahia, CEP 45.300-000
Tel.: 75-3634-3977

ANEXO VIII - B

D E C L A R A Ç Ã O

_____(empresa), CNPJ (CNPJ) nº. _____, situada _____, declara sob as penas da Lei que há a superveniência dos seguintes fatos impeditivos da habilitação na Tomada de Preços nº 001/2018: **(exigida somente em caso positivo)**

_____

_____

Local e data.

_____
Assinatura e carimbo
(representante legal)

Observações:
1) Emitir em papel que identifique à licitante;
2) Utilizar quantas linhas for necessário;
3) Declaração exigida somente em caso positivo.

CERTIFICAÇÃO DIGITAL: 6M4HKDAISHSLOOXALURX+Q
Esta edição encontra-se no site: www.amargosa.ba.io.org.br em servidor certificado ICP-BRASIL

Estado da Bahia
PREFEITURA MUNICIPAL DE AMARGOSA
CNPJ 13.825.484/0001-50 - Praça Lourival Monte, S/N, Centro, Amargosa - Bahia, CEP 45.300-000
Tel.: 75-3634-3977

ANEXO VIII – C

D E C L A R A Ç Ã O

.....(empresa), inscrita no CNPJ nº....., por intermédio de seu representante legal o(a) Sr(a)....., portador(a) da Carteira de Identidade nº..... e do CPF nº ....., DECLARA, para fins do disposto no inciso V do art. 27 da Lei n.º 8.666, de 21 de junho de 1993, acrescido pela Lei n.º 9.854, de 27 de outubro de 1999, que não emprega menor de 18 (dezoito) anos em trabalho noturno, perigoso ou insalubre e não emprega menor de 16 (dezesseis) anos em trabalho de qualquer natureza, salvo na condição de aprendiz.

Ressalva: ( ) emprega menor, a partir de 14 (quatorze anos), na condição de aprendiz.
(somente assinalar se esta assertiva for verdadeira)

Local e data

_____
Assinatura e carimbo
(representante legal)

Observações:
1) emitir em papel que identifique a licitante.
2) Declaração a ser emitida pela licitante.

CERTIFICAÇÃO DIGITAL: 6M4HKDAISHSLOOXALURX+Q
Esta edição encontra-se no site: www.amargosa.ba.io.org.br em servidor certificado ICP-BRASIL

Estado da Bahia
PREFEITURA MUNICIPAL DE AMARGOSA
CNPJ 13.825.484/0001-50 - Praça Lourival Monte, S/N, Centro, Amargosa - Bahia, CEP 45.300-000
Tel.: 75-3634-3977

ANEXO VIII – D

D E C L A R A Ç Ã O D E V I S T O R I A

Declaro, em atendimento ao previsto no item ____ do Edital da Tomada de Preços nº 002/2018, que eu, _____, portador(a) do CPF(MF) nº _____ e inscrito(a) no CREA/___ sob o nº _____ , representante da empresa _____, estabelecida no(a) _____ como seu(ua) representante legal para os fins da presente declaração, compareci perante o representante da Prefeitura Municipal de Amargosa e vistoriei os locais onde serão executados os serviços objeto da licitação em apreço, tomando plena ciência das condições e peculiaridades existentes.

Declaro ainda que tenho ciência da relação de serviços executados e a executar, bem como de todas as implicações técnicas e financeiras da continuidade dos serviços.

Local e data

_____
Assinatura e carimbo
(Representante Legal)

Visto:

_____
Representante da Prefeitura

Observações:
1) Emitir em papel que identifique à licitante;
2) O licitante deverá trazer 02 (duas) vias.

CERTIFICAÇÃO DIGITAL: 6M4HKDAISHSLOOXALURX+Q
Esta edição encontra-se no site: www.amargosa.ba.io.org.br em servidor certificado ICP-BRASIL

Estado da Bahia
PREFEITURA MUNICIPAL DE AMARGOSA
CNPJ 13.825.484/0001-50 - Praça Lourival Monte, S/N, Centro, Amargosa - Bahia, CEP 45.300-000
Tel.: 75-3634-3977

ANEXO IX - MINUTA DE CONTRATO

CONTRATO Nº ...../2018 - TERMO DE CONTRATO QUE ENTRE SI CELEBRAM O MUNICÍPIO DE AMARGOSA E A EMPRESA ..... PARA A EXECUÇÃO DA OBRAS E SERVIÇOS DE ENGENHARIA PARA CONSTRUÇÃO DA PRAÇA DA CIÊNCIA NA SEDE DO MUNICÍPIO DE AMARGOSA – BAHIA.

O **MUNICÍPIO DE AMARGOSA**, pessoa jurídica de direito público interno, com sede à Praça Lourival Monte, s/nº, Centro, Amargosa, neste ato representado pelo Prefeito, Sr. **JÚLIO PINHEIRO SANTOS JÚNIOR**, nacionalidade, estado civil, profissão, portadora da Carteira de Identidade nº. ..... e inscrita no CPF nº. ....., doravante denominado **CONTRATANTE**, e a Empresa ....., pessoa jurídica de direito privado, inscrita no CNPJ nº. ....., Inscrição Estadual nº. ....., com sede à ....., neste ato representado na forma dos seus Estatutos/Regimento/Contrato Social, pelo Sr. ....., nacionalidade, estado civil, profissão, portador de documento de identidade nº. .....e CPF nº ....., aqui denominada **CONTRATADA**, com base no Edital da Tomada de Preços nº 002/2018, disposições da Lei n°. 8.666/93 e do Processo Administrativo nº.005/2018, resolvem celebrar o presente Contrato de Execução de Obra, mediante as cláusulas e condições seguintes:

CLÁUSULA PRIMEIRA – DO OBJETO

1. O presente Contrato tem como objeto **execução de obras e serviços de engenharia para construção da Praça da Ciência, na sede do Município de Amargosa – Bahia**, conforme especificado nos Anexos, partes integrantes da Tomada de Preços nº 002/2018 e na proposta da CONTRATADA.

CLÁUSULA SEGUNDA – DAS OBRAS CONTRATADAS

2. A obra ora contratada compreende a execução dos serviços constantes dos projetos, partes integrantes deste Contrato.

2.1. Entende-se por projeto o conjunto de: desenhos, especificações e demais elementos gráficos contendo as informações técnicas relativas à execução do objeto.

CLÁUSULA TERCEIRA – DO LOCAL DE EXECUÇÃO DA OBRA

3. A referida obra situa-se na Zona Urbana do Município de Amargosa.

CERTIFICAÇÃO DIGITAL: 6M4HKDAISHSLOOXALURX+Q
Esta edição encontra-se no site: www.amargosa.ba.io.org.br em servidor certificado ICP-BRASIL

Estado da Bahia
PREFEITURA MUNICIPAL DE AMARGOSA
CNPJ 13.825.484/0001-50 - Praça Lourival Monte, S/N, Centro, Amargosa - Bahia, CEP 45.300-000
Tel.: 75-3634-3977

CLÁUSULA QUARTA – DO VALOR

4. O valor total deste Contrato é de R$ ..... (.....), discriminado de acordo com a planilha integrante da proposta de preços e o cronograma físico-financeiro apresentados pela CONTRATADA.

CLÁUSULA QUINTA – DO PRAZO DE EXECUÇÃO DA OBRA

5. A obra deverá ser executada no prazo máximo de ..... ( ) meses corridos [*preencher com 06 (seis) meses ou com o prazo proposto pela CONTRATADA, desde que inferior aos 06 (seis) meses*], contados a partir da emissão da ordem de serviço.

5.1. O prazo para início da obra será de até 5 (cinco) dias a contar da emissão da ordem de serviço para o início das obras.

5.2. Oferecendo a CONTRATADA prazo inferior a 03 (três) meses, este prazo a vinculará como o máximo permitido para conclusão da obra, sob pena de aplicação de multa e outras sanções cabíveis.

5.3. Qualquer serviço a ser realizado aos sábados, domingos e feriados, deverá ser previamente comunicado ao CONTRATANTE.
5.3.1. Quaisquer serviços a serem realizados fora dos horários de expediente dependerão de prévia e formal comunicação ao CONTRATANTE e não implicarão nenhuma forma de acréscimo ou majoração do preço pactuado para a execução da obra ora contratada, razão pela qual será improcedente a reivindicação de restabelecimento de equilíbrio econômico-financeiro, bem, ainda, "horas-extras" ou "adicionais-noturnos", uma vez que a CONTRATADA se obrigará a dimensionar o horário dos trabalhos de acordo com os parâmetros apontados neste Contrato.

5.4. O prazo de garantia da obra será de ..... ( ) anos [*preencher com 5 (cinco) anos ou com o prazo proposto pela CONTRATADA, desde que superior aos 5 (cinco) anos*], contados do recebimento definitivo da obra.

5.5. O prazo previsto no item 6.1. desta Cláusula, poderá ser excepcionalmente prorrogado, quando solicitado pela CONTRATADA, durante o seu transcurso, e desde que ocorra motivo justificado, devidamente comprovado e aceito pela Administração do CONTRATANTE.

CLÁUSULA SEXTA – DO SEGURO

6. O seguro-garantia será exigido na contratação da obra objeto deste contrato, desde que a sua necessidade seja justificada em prévio parecer técnico constante do processo e, principalmente, não

CERTIFICAÇÃO DIGITAL: 6M4HKDAISHSLOOXALURX+Q
Esta edição encontra-se no site: www.amargosa.ba.io.org.br em servidor certificado ICP-BRASIL

Estado da Bahia
PREFEITURA MUNICIPAL DE AMARGOSA
CNPJ 13.825.484/0001-50 - Praça Lourival Monte, S/N, Centro, Amargosa - Bahia, CEP 45.300-000
Tel.: 75-3634-3977

contemple custo ou valor de cobertura que atenda aos demais requisitos do instrumento convocatório.

CLÁUSULA SÉTIMA – DA GARANTIA

7. Será exigida garantia da execução do contrato, dentre as modalidades previstas no § 1º do art. 56 da Lei 8.666/93, no percentual de **5% (cinco por cento)** do valor do contrato e terá seu valor atualizado nas mesmas condições deste, para assegurar o pagamento de multas, indenizações e ressarcimentos devidos pelo CONTRATADO, garantia esta que será paga ao CONTRATADO quando do último pagamento devido, deduzida, se for o caso, das multas, indenizações e ressarcimentos.

7.1. Caso a Contratada tenha se sagrado vencedora da Tomada de Preços nº 001/2018, na hipótese relacionada no §2º do art. 48 da Lei 8.666/93, será exigida, para assinatura do presente contrato, prestação de garantia adicional, dentre as modalidades previstas no § 1º do art. 56 da Lei 8.666/93, igual a diferença entre o valor resultante do parágrafo anterior e o valor da correspondente proposta.

CLÁUSULA OITAVA – DOS ENCARGOS DO CONTRATANTE

8. Caberá ao CONTRATANTE:
a) permitir o livre acesso dos empregados da CONTRATADA ao local da obra;
b) prestar as informações e os esclarecimentos que venham a ser solicitados pelo Preposto ou Responsável Técnico da CONTRATADA;
c) acompanhar e fiscalizar o andamento da obra, por intermédio de Comissão para tanto formalmente designada, que deverá, ainda, atestar as faturas; autorizar quaisquer serviços pertinentes à obra, decorrentes de imprevistos durante a sua execução, mediante orçamento detalhado e previamente submetido a Prefeitura Municipal e aprovado pela Administração, desde que comprovada a necessidade deles;
d) rejeitar qualquer serviço executado equivocadamente ou em desacordo com as orientações passadas pela Prefeitura Municipal ou com as especificações constantes do Edital, em particular, do seu Anexo II;
e) autorizar a realização de serviços a serem prestados em horário distinto ao do expediente;
f) solicitar que seja refeito o serviço recusado, de acordo com as Especificações constantes do Anexo II deste Edital.

CLÁUSULA NONA – DOS ENCARGOS DA CONTRATADA

9. Caberá à CONTRATADA, além dos encargos previstos nos Anexos I a III do Edital da Tomada de Preços nº 002/2018:

CERTIFICAÇÃO DIGITAL: 6M4HKDAISHSLOOXALURX+Q
Esta edição encontra-se no site: www.amargosa.ba.io.org.br em servidor certificado ICP-BRASIL

Estado da Bahia
PREFEITURA MUNICIPAL DE AMARGOSA
CNPJ 13.825.484/0001-50 - Praça Lourival Monte, S/N, Centro, Amargosa - Bahia, CEP 45.300-000
Tel.: 75-3634-3977

a) ser responsável, em relação aos seus empregados, por todas as despesas decorrentes da execução da obra, tais como:

1) salários;
2) seguros de acidente;
3) taxas, impostos e contribuições;
4) indenizações;
5) vales-refeição;
6) vales-transporte; e
7) outras que porventura venham a ser criadas e exigidas pelo Governo;

b) manter os seus empregados sujeitos às normas disciplinares do CONTRATANTE, porém, sem qualquer vínculo empregatício com o órgão;

c) manter, ainda, os seus empregados identificados, quando em trabalho, devendo substituir imediatamente qualquer um deles que seja considerado inconveniente à boa ordem e às normas disciplinares do CONTRATANTE;

d) responder pelos danos causados diretamente à Administração do CONTRATANTE ou a terceiros, decorrentes de sua culpa ou dolo, quando da execução da obra, não excluindo ou reduzindo essa responsabilidade a fiscalização ou o acompanhamento pelo CONTRATANTE;

e) arcar com despesa decorrente de qualquer infração, seja qual for, desde que praticada por seus empregados na obra ou no recinto do CONTRATANTE;

f) assumir inteira e total responsabilidade pela execução do projeto, pela resistência, estanqueidade e estabilidade de todas as estruturas da obra a executar;

g) verificar e comparar todos os desenhos fornecidos para execução dos serviços e no caso de falhas, erros, discrepâncias ou omissões, bem, ainda, transgressões às Normas Técnicas, regulamentos ou posturas, caberá à CONTRATADA formular imediata comunicação escrita ao CONTRATANTE, de forma a evitar empecilhos ao perfeito desenvolvimento da obra.

h) reparar, corrigir, remover, reconstruir ou substituir, às suas expensas, no total ou em parte, os serviços efetuados referentes à obra em que se verificarem vícios, defeitos ou incorreções resultantes da execução ou dos materiais utilizados, no prazo máximo de 5 (cinco) dias, contados da ciência, ou no prazo para tanto estabelecido pela fiscalização;

i) providenciar, por conta própria, toda a sinalização necessária à execução da obra, no sentido de evitar qualquer tipo de acidente;

j) fornecer instalações adequadas para a fiscalização da obra;

CERTIFICAÇÃO DIGITAL: 6M4HKDAISHSLOOXALURX+Q
Esta edição encontra-se no site: www.amargosa.ba.io.org.br em servidor certificado ICP-BRASIL

Estado da Bahia
PREFEITURA MUNICIPAL DE AMARGOSA
CNPJ 13.825.484/0001-50 - Praça Lourival Monte, S/N, Centro, Amargosa - Bahia, CEP 45.300-000
Tel.: 75-3634-3977

k) instalar uma placa de identificação da obra com os dados necessários e na forma da legislação pertinente;

l) remover o entulho e todos os materiais que sobrarem, promovendo a limpeza do local da obra, durante todo o período de execução e, especialmente, ao seu final;

m) enviar relação de funcionários com nome e Carteira de Identidade à FISCALIZAÇÃO em até 10 (dez) dias após a emissão da ordem de serviço;

n) permitir, aos técnicos do CONTRATANTE e àqueles a quem a Prefeitura formalmente indicar, acesso às suas instalações e a todos os locais onde estiverem sendo estocados materiais relacionados com o objeto;

o) fornecer e preencher o Diário de Obra, conforme Cláusula Décima Quarta deste Contrato;

p) comunicar à Administração do CONTRATANTE, por escrito, qualquer anormalidade, erro ou irregularidades que possam comprometer a execução dos serviços e o bom andamento das atividades da CONTRATADA;

q) responder, por escrito, no prazo máximo de 48 (quarenta e oito) horas, a quaisquer esclarecimentos de ordem técnica pertinentes ao Contrato, que eventualmente venham a ser solicitados pelo CONTRATANTE;

r) responsabilizar-se pela construção, operação, manutenção e segurança do canteiro de obras, vigilância, organização e manutenção do esquema de prevenção de incêndio, bem como outras construções provisórias necessárias, conforme previsto nas Especificações Técnicas – Anexo II;

s) responsabilizar-se pelas despesas decorrentes da rejeição de equipamentos, materiais e serviços pela Comissão fiscalizadora do CONTRATANTE e pelos atrasos acarretados por esta rejeição;

t) responsabilizar-se por todo transporte necessário à prestação dos serviços contratados, bem como por ensaios, testes ou provas necessários, inclusive os mal executados;

u) providenciar, às suas expensas, atestado de similaridade de desempenho dos materiais apresentados, junto a instituições ou fundações capacitadas para este fim, quando do uso de similar ao descrito nas Especificações Técnicas, sempre que a fiscalização do CONTRATANTE julgar necessário;

v) exigir de seus subcontratados, se for o caso, cópia da ART dos serviços a serem realizados, apresentando-a à Unidade de fiscalização do CONTRATANTE, quando solicitado;

CERTIFICAÇÃO DIGITAL: 6M4HKDAISHSLOOXALURX+Q
Esta edição encontra-se no site: www.amargosa.ba.io.org.br em servidor certificado ICP-BRASIL

Estado da Bahia
PREFEITURA MUNICIPAL DE AMARGOSA
CNPJ 13.825.484/0001-50 - Praça Lourival Monte, S/N, Centro, Amargosa - Bahia, CEP 45.300-000
Tel.: 75-3634-3977

w) responsabilizar-se pela perfeita execução e completo acabamento dos serviços contratados, obrigando-se a prestar assistência técnica e administrativa necessária para assegurar andamento conveniente dos trabalhos;

x) submeter à aprovação da Comissão fiscalizadora da CONTRATANTE, o(s) nome(s) e o(s) dado(s) demonstrativo(s) da respectiva capacidade técnica do responsável técnico que, porventura, venha a substituir o originalmente indicado;

y) garantir, pelo prazo mínimo de 5 (cinco) anos, todos os serviços executados, contados a partir da data da emissão do Termo de Recebimento Definitivo, conforme artigo 618 do Código Civil Brasileiro;

z) manter, durante toda a execução da obra, em compatibilidade com as obrigações a serem assumidas, todas as condições de habilitação e qualificação exigidas nesta Tomada de Preços ; e,

CLÁUSULA DÉCIMA – DAS OBRIGAÇÕES SOCIAIS, COMERCIAIS E FISCAIS

10. À CONTRATADA caberá, ainda:
a) assumir a responsabilidade por todos os encargos previdenciários e obrigações sociais previstos na legislação social e trabalhista em vigor, obrigando-se a saldá-los na época própria, vez que os seus empregados não manterão nenhum vínculo empregatício com o CONTRATANTE;
b) assumir, também, a responsabilidade por todas as providências e obrigações estabelecidas na legislação específica de acidentes do trabalho, quando, em ocorrência da espécie, forem vítimas os seus empregados no decorrer do fornecimento e do desempenho dos serviços ou em conexão com eles, ainda que acontecido em dependência da Prefeitura;
c) assumir todos os encargos de possível demanda trabalhista, civil ou penal, relacionadas à execução dos serviços, originariamente ou vinculada por prevenção, conexão ou contingência; e
d) assumir, ainda, a responsabilidade pelos encargos fiscais e comerciais resultantes da execução deste Contrato.

10.1. A inadimplência da CONTRATADA, com referência aos encargos estabelecidos no item anterior, não transfere à Administração do CONTRATANTE a responsabilidade por seu pagamento, nem poderá onerar o objeto deste Contrato, razão pela qual a CONTRATADA renuncia expressamente a qualquer vínculo de solidariedade, ativa ou passiva, para com o CONTRATANTE.

CLÁUSULA DÉCIMA PRIMEIRA – DAS OBRIGAÇÕES GERAIS

11. Deverá a CONTRATADA observar, também, o seguinte:
a) é expressamente proibida a contratação de servidor pertencente ao Quadro de Pessoal Prefeitura Municipal de Amargosa durante a vigência do contrato;

CERTIFICAÇÃO DIGITAL: 6M4HKDAISHSLOOXALURX+Q
Esta edição encontra-se no site: www.amargosa.ba.io.org.br em servidor certificado ICP-BRASIL

Estado da Bahia
PREFEITURA MUNICIPAL DE AMARGOSA
CNPJ 13.825.484/0001-50 - Praça Lourival Monte, S/N, Centro, Amargosa - Bahia, CEP 45.300-000
Tel.: 75-3634-3977

b) é expressamente proibida, também, a veiculação de publicidade acerca deste Contrato, salvo se houver prévia autorização da Administração do CONTRATANTE; e

c) é vedada a subcontratação total do objeto deste Contrato;
1 - somente serviços constantes da planilha orçamentária poderão ser subcontratados, sendo vedada a subcontratação de mão-de-obra isolada – não relacionada a um serviço específico da planilha orçamentária e dispensada após a conclusão do mesmo;
2 - a listagem das empresas subcontratadas deverá ser formalmente apresentada à FISCALIZAÇÃO, devendo essas empresas comprovar a qualificação técnica necessária aos serviços subcontratados;
3 - após o serviço para o qual houve a subcontratação ser encerrado, deverá ocorrer a dispensa da empresa.

11.1. A CONTRATADA deverá apresentar cópias autenticadas ou originais dos seguintes documentos de comprovação de regularidade no cumprimento de obrigações trabalhistas, em até 15 (quinze) dias corridos contados da solicitação pelo CONTRATANTE:

ITEM	DOCUMENTO
1	Cópias do livro de registro;
2	Cópias das carteiras de trabalho;
3	Declaração de Inexistência de Infrações Trabalhistas à Legislação de Proteção à Criança e ao Adolescente;
4	Certidão ou recibo do Cadastro Geral de Empregados e Desempregados – CAGED;
5	Comprovação do depósito bancário dos salários e folha de pagamento ou contracheques com devida comprovação de recebimento pelos empregados;
6	Guia de recolhimento do INSS;
7	Guia de recolhimento do FGTS;
8	GFIP (com discriminação dos recolhimentos INSS e FGTS por empregado);

CLÁUSULA DÉCIMA SEGUNDA - DA RESPONSABILIDADE TÉCNICA PELA EXECUÇÃO DOS SERVIÇOS

12. Caberá à CONTRATADA providenciar, junto ao CREA/BA, no prazo de 10 (dez) dias úteis contado da assinatura do contrato, a devida Anotação de Responsabilidade Técnica - ART relativa aos serviços do presente objeto, de acordo com a legislação vigente.

12.1. O responsável técnico pelos serviços a serem desenvolvidos deverá ter vínculo formal com a CONTRATADA e deverá ser o indicado na fase de habilitação do certame licitatório.

12.2. É admitida a substituição do responsável técnico a que alude o item supra por profissional de experiência equivalente ou superior, desde que aprovada pela administração.

CERTIFICAÇÃO DIGITAL: 6M4HKDAISHSLOOXALURX+Q
Esta edição encontra-se no site: www.amargosa.ba.io.org.br em servidor certificado ICP-BRASIL

Estado da Bahia
PREFEITURA MUNICIPAL DE AMARGOSA
CNPJ 13.825.484/0001-50 - Praça Lourival Monte, S/N, Centro, Amargosa - Bahia, CEP 45.300-000
Tel.: 75-3634-3977

CLÁUSULA DÉCIMA TERCEIRA – DO ACOMPANHAMENTO E DA FISCALIZAÇÃO

13. Durante o período de vigência deste Contrato, a execução da obra será acompanhada e fiscalizada por Comissão do CONTRATANTE, para tanto instituída, permitida a contratação de terceiros para assisti-la e subsidiá-la de informações pertinentes a essa atribuição, devendo:
a) promover as avaliações das etapas executadas, observando o disposto no Cronograma Físico-Financeiro; e
b) atestar os documentos referentes à conclusão de cada etapa, nos termos contratos, para efeito de pagamento.

13.1. Além do acompanhamento e da fiscalização dos serviços, o Titular da Comissão de FISCALIZAÇÃO ou outro servidor devidamente autorizado poderá, ainda, sustar qualquer trabalho que esteja sendo executado em desacordo com o especificado, sempre que essa medida se tornar necessária.

13.2. A CONTRATADA providenciará e manterá Diário de Obras (livro de capa resistente) com páginas numeradas e rubricadas pela fiscalização, onde serão anotadas todas as ocorrências, conclusão de eventos, atividades em execução formais, solicitações e informações diversas que, a critério das partes, devam ser objeto de registro.
a) O Diário de Obras deverá ser aberto no dia do início das obras juntamente com a FISCALIZAÇÃO;
b) O Diário de Obras deverá ter todas as suas páginas numeradas em ordem sequencial, de 01 (um) a 50 (cinquenta), em 3 (três) vias, e rubricadas pela fiscalização.
c) Ao final da obra, o Diário referido será de propriedade da Administração da CONTRATANTE.

13.3. O representante da CONTRATANTE anotará em Diário de Obra, a ser fornecido pela CONTRATADA, todas as ocorrências relacionadas com a execução dos serviços, determinando o que for necessário à regularização das faltas ou defeitos observados.

13.4. É da competência da CONTRATADA registrar no Diário de Obras todas as ocorrências diárias, bem como especificar detalhadamente os serviços em execução, devendo a FISCALIZAÇÃO, neste mesmo Diário, confirmar ou retificar o registro.
a) Diariamente será dada ciência do preenchimento do Diário à FISCALIZAÇÃO que, após efetuar no Diário as anotações necessárias, destacará a primeira via de cada página, para seu controle e arquivo;
b) A segunda via será destacada e arquivada pela CONTRATADA, ficando a terceira via no próprio Diário.

13.5. Será tolerado um prazo máximo de 48 horas, em casos excepcionais, para o preenchimento do Diário de Obras durante a execução do objeto. A partir desse prazo poderão ser aplicadas as sanções previstas no presente instrumento contratual.

CERTIFICAÇÃO DIGITAL: 6M4HKDAISHSLOOXALURX+Q
Esta edição encontra-se no site: www.amargosa.ba.io.org.br em servidor certificado ICP-BRASIL

Estado da Bahia
PREFEITURA MUNICIPAL DE AMARGOSA
CNPJ 13.825.484/0001-50 - Praça Lourival Monte, S/N, Centro, Amargosa - Bahia, CEP 45.300-000
Tel.: 75-3634-3977

13.6. Caso o Diário de Obras não seja preenchido no prazo de 48 (quarenta e oito) horas após a ocorrência de evento relevante, a FISCALIZAÇÃO poderá fazer o registro que achar conveniente e destacar imediatamente as folhas, ficando a CONTRATADA, no caso de dias improdutivos passíveis de prorrogação de prazos, ou em qualquer outro caso, sem direito a nenhuma reivindicação.

13.7. A CONTRATADA deverá indicar preposto, a ser submetido à aprovação da Administração do CONTRATANTE, durante o período de vigência do contrato, para representá-la sempre que for necessário.

13.8. A CONTRATADA deverá manter no local da obra, durante a sua execução, 01 (um) engenheiro residente em tempo integral, inscrito no CREA/BA e aceito pela Administração da CONTRATANTE, que na ausência do responsável técnico, se não for o próprio, para representá-la sempre que for necessário.

13.9. As decisões e providências que ultrapassarem a competência do representante da CONTRATANTE deverão ser solicitadas aos seus superiores em tempo hábil para a adoção das medidas convenientes.

CLÁUSULA DÉCIMA QUARTA – DA ATESTAÇÃO DOS SERVIÇOS

14. A atestação das faturas referente às etapas da obra objeto deste Contrato caberá à comissão instituída pela Secretaria de Municipal de Serviços Públicos e Planejamento da Cidade ou a servidor designado para esse fim.

CLÁUSULA DÉCIMA QUINTA – DA DESPESA

15. A despesa com a execução dos serviços correrá pela dotação orçamentária:

UNIDADE: 06.01.000 – SECRETARIA MUNICIPAL DE SERV. PÚBLICOS E PLANEJAMENTO DA CIDADE
PROJETO/ATIVIDADE: 2.018 – MANUTENÇÃO DE PRAÇAS, PARQUES E JARDINS
ELEMENTO: 33.9.0.51.00 – OBRAS E INSTALAÇÕES
FONTE DE RECURSO: 00

CLÁUSULA DÉCIMA SEXTA – DA MEDIÇÃO

16. A medição dos serviços será realizada mensalmente, ou em periodicidade menor, a critério da Administração com base no cronograma aprovado, considerando a fabricação e os serviços efetivamente executados e aprovados pela FISCALIZAÇÃO, tomando por base as especificações e os desenhos de projeto.

CERTIFICAÇÃO DIGITAL: 6M4HKDAISHSLOOXALURX+Q
Esta edição encontra-se no site: www.amargosa.ba.io.org.br em servidor certificado ICP-BRASIL

Estado da Bahia
PREFEITURA MUNICIPAL DE AMARGOSA
CNPJ 13.825.484/0001-50 - Praça Lourival Monte, S/N, Centro, Amargosa - Bahia, CEP 45.300-000
Tel.: 75-3634-3977

CLÁUSULA DÉCIMA SÉTIMA – DO PAGAMENTO

17. Obedecido ao Cronograma Físico-Financeiro apresentado, a CONTRATADA solicitará à CONTRATANTE a medição dos trabalhos executados. Uma vez medidos os serviços pela fiscalização, a CONTRATADA apresentará nota fiscal/fatura de serviços para liquidação e pagamento da despesa pela CONTRATANTE, mediante ordem bancária creditada em conta corrente no prazo de 10 (dez) dias contados da aprovação pela FISCALIZAÇÃO da medição apresentada pela CONTRATADA.

a) Somente serão pagos os quantitativos efetivamente medidos pela FISCALIZAÇÃO;

b) As medições serão efetuadas pela FISCALIZAÇÃO mensalmente, ou em menor período a critério da Administração, considerando-se a fabricação e os serviços efetivamente executados e por ela aprovados, tomando por base as especificações, os desenhos do projeto e o cronograma físico-financeiro;

c)Após a realização das medições, serão emitidos "Boletins de Medição dos Serviços", em duas vias, que deverão ser assinadas com o "De acordo" do Responsável Técnico, o qual ficará com uma das vias.

17.1. O pagamento da primeira fatura/nota fiscal somente poderá ocorrer após a comprovação do cumprimento das cláusulas sétima e oitava deste contrato, e com a apresentação dos seguintes documentos:

a) Registro da obra no CREA/BA;
b) Matrícula da obra no INSS; e
c) Relação dos Empregados - RE.

17.2. O CONTRATANTE reserva-se o direito de não efetuar o pagamento se, no ato da atestação, os serviços executados, os equipamentos ou os materiais fornecidos não estiverem em perfeitas condições de funcionamento ou de acordo com as especificações apresentadas e aceitas.

17.3. O CONTRATANTE poderá deduzir da importância a pagar os valores correspondentes a multas ou indenizações devidas pela CONTRATADA nos termos deste Contrato.

17.4. Nenhum pagamento será efetuado à CONTRATADA enquanto pendente de liquidação qualquer obrigação financeira, sem que isso gere direito a reajustamento de preços ou correção monetária.

17.5. Por ocasião dos pagamentos, deverá ser observado, ainda, se a contratada encontra-se em dia com suas obrigações para com o sistema da seguridade social, mediante apresentação da Certidão Negativa de Débito junto ao INSS e do Certificado de Regularidade Fiscal junto ao FGTS.

17.6. O prazo de pagamento do fornecimento e dos serviços será contado a partir da data final do período de adimplemento de cada parcela.

CERTIFICAÇÃO DIGITAL: 6M4HKDAISHSLOOXALURX+Q
Esta edição encontra-se no site: www.amargosa.ba.io.org.br em servidor certificado ICP-BRASIL

Estado da Bahia
PREFEITURA MUNICIPAL DE AMARGOSA
CNPJ 13.825.484/0001-50 - Praça Lourival Monte, S/N, Centro, Amargosa - Bahia, CEP 45.300-000
Tel.: 75-3634-3977

17.7. Nos casos de eventuais atrasos de pagamento, desde que a CONTRATADA não tenha concorrido de alguma forma para tanto, fica convencionado que a taxa de atualização financeira devida pela CONTRATANTE, entre a data acima referida e a correspondente ao efetivo adimplemento da parcela, terá a aplicação da seguinte fórmula:

EM = I x N x VP
Onde:
EM = Encargos moratórios;
N = Número de dias entre a data prevista para o pagamento e a do efetivo pagamento;
VP = Valor da parcela a ser paga.
I = Índice de atualização financeira = 0,0001644, assim apurado:

$$I = \frac{(TX/100)}{365} \qquad I = \frac{(6/100)}{365} \qquad I = 0{,}0001644$$

TX = Percentual da taxa anual = 6%.

17.8. A atualização financeira prevista nesta Cláusula será incluída na fatura/nota fiscal seguinte ao da ocorrência.

CLÁUSUAL DÉCIMA OITAVA - DA VIGÊNCIA E DA EFICÁCIA

18. A vigência deste Contrato será de **60 (sessenta) dias**, com validade após a data de sua assinatura e eficácia após a publicação do seu extrato no Diário Oficial do Município, podendo, a critério do CONTRATANTE, mediante termo aditivo, ser prorrogado, com fundamento no artigo 57, inciso I, da Lei n.º 8.666/93, tendo início e vencimento em dia de expediente, devendo-se excluir o primeiro e incluir o último.

CLÁUSULA DÉCIMA NONA – DO AMPARO LEGAL

19. A lavratura do presente Contrato decorre da realização da Tomada de Preços nº 002/2018, conforme previsto no artigos 10, inciso II, alínea "a", 22, inciso II, 23, inciso I, alínea b, § 4º e 45, § 1º, inciso I, todos da Lei n.º 8.666/93.

19.1. Os serviços foram adjudicados em favor da CONTRATADA, conforme despacho exarado no Processo Administrativo n° 005/2018, tomando como base o disposto no artigo 45, parágrafo 1°, inciso I, da Lei n.° 8.666/93.

CLÁUSULA VIGÉSIMA – DA EXECUÇÃO DO CONTRATO

CERTIFICAÇÃO DIGITAL: 6M4HKDAISHSLOOXALURX+Q
Esta edição encontra-se no site: www.amargosa.ba.io.org.br em servidor certificado ICP-BRASIL

Estado da Bahia
PREFEITURA MUNICIPAL DE AMARGOSA
CNPJ 13.825.484/0001-50 - Praça Lourival Monte, S/N, Centro, Amargosa - Bahia, CEP 45.300-000
Tel.: 75-3634-3977

20. A execução deste Contrato, bem, ainda, os casos nele omissos, regular-se-ão pelas cláusulas contratuais e pelos preceitos de direito público, aplicando-se, supletivamente, os princípios da Teoria Geral dos Contratos e as disposições de direito privado, na forma do artigo 54, da Lei nº 8.666/93 combinado com o inciso XII, do artigo 55, do mesmo diploma legal.

CLÁUSULA VIGÉSIMA PRIMEIRA– DO AUMENTO OU SUPRESSÃO DOS SERVIÇOS

21. No interesse da Administração do CONTRATANTE, o valor inicial da obra, objeto deste Contrato, poderá ser aumentado ou suprimido até o limite de 25% (vinte e cinco por cento), conforme disposto no artigo 65, parágrafos 1º e 2º, da Lei n.º 8.666/93.

21.1. A CONTRATADA fica obrigada a aceitar nas mesmas condições licitadas os acréscimos ou supressões que se fizerem necessários; e

21.2. Nenhum acréscimo ou supressão poderá exceder o limite estabelecido nesta cláusula, salvo as supressões resultantes de acordo celebrado entre as partes contratantes.

CLÁUSULA VIGÉSIMA SEGUNDA – DAS ALTERAÇÕES DO CONTRATO

22. O presente Contrato poderá ser alterado, nos casos previstos no artigo 65 da Lei n.º 8.666/93, desde que haja interesse da Administração do CONTRATANTE, com a apresentação das devidas justificativas, e unilateralmente pelo CONTRATANTE:
a) quando houver modificação do projeto ou das especificações, para melhor adequação técnica aos seus objetivos; e
b) quando necessária a modificação do valor contratual em decorrência de acréscimo ou diminuição quantitativa de seu objeto, nos limites previstos no artigo 65 da Lei de Licitações.

22.1. Em caso de supressão da obra, se a CONTRATADA já houver adquirido os materiais e posto no local dos trabalhos, estes deverão ser pagos pelo CONTRATANTE pelos custos de aquisição regularmente comprovados e monetariamente corrigidos, podendo caber indenização por outros danos eventualmente decorrentes da supressão, desde que regularmente comprovados.

CLÁUSULA VIGÉSIMA TERCEIRA – DAS SANÇÕES

23. A inexecução parcial ou total do objeto deste Contrato e a prática de qualquer dos atos indicados na Tabela 2 abaixo, verificado o nexo causal devido à ação ou à omissão da CONTRATADA, relativamente às obrigações contratuais em questão, torna passível a aplicação das sanções previstas na legislação vigente e nesse contrato, observando-se o contraditório e a ampla defesa, conforme listado a seguir:
a) advertência;
b) multa;

CERTIFICAÇÃO DIGITAL: 6M4HKDAISHSLOOXALURX+Q
Esta edição encontra-se no site: www.amargosa.ba.io.org.br em servidor certificado ICP-BRASIL

Estado da Bahia
PREFEITURA MUNICIPAL DE AMARGOSA
CNPJ 13.825.484/0001-50 - Praça Lourival Monte, S/N, Centro, Amargosa - Bahia, CEP 45.300-000
Tel.: 75-3634-3977

c) suspensão temporária de participação em licitação e impedimento de contratar com o Município;
d) declaração de inidoneidade para licitar ou contratar com a Administração Pública.

23.1. Advertência:
a) A Advertência poderá ser aplicada no caso de descumprimento parcial das obrigações e responsabilidades assumidas contratualmente, e nas situações que ameacem a qualidade do produto ou serviço, ou a integridade patrimonial ou humana;
b) A Advertência poderá ainda, ser aplicada no caso de outras ocorrências que possam acarretar transtornos ao desenvolvimento dos serviços da Prefeitura, a critério do Gestor do Contrato, desde que não caiba a aplicação de sanção mais grave;
c) Na primeira ocorrência de quaisquer dos itens relacionados na Tabela 2 abaixo, poderá, a critério da FISCALIZAÇÃO, ser aplicada apenas a advertência;
d) No primeiro mês em que ocorrer atraso poderá ser aplicada, a critério da FISCALIZAÇÃO, a sanção de advertência;
e) A qualquer tempo a FISCALIZAÇÃO poderá aplicar a sanção de advertência se constatado atraso da obra de até 5%. (cinco por cento), conforme metodologia para o cálculo do atraso prevista no item 24.4 e subitens desta cláusula.

23.2. Multas:
a) Caso haja a inexecução parcial do objeto será aplicada multa de até 10% (dez por cento) sobre o saldo contratual. Para inexecução total, a multa aplicada será de até 10% (dez por cento) sobre o valor total do Contrato.

1 - Será configurada a inexecução parcial do objeto, quando:
I - A CONTRATADA executar, até o final do sétimo mês do prazo de execução do objeto, menos de 50% (cinquenta por cento) do previsto no cronograma físico-financeiro por ela apresentado e aprovado pela FISCALIZAÇÃO;
II - A CONTRATADA executar, até o final do décimo mês do prazo de execução do objeto, menos de 70% (setenta por cento) do previsto no cronograma físico-financeiro por ela apresentado e aprovado pela FISCALIZAÇÃO;
III - A CONTRATADA executar, até o final do prazo de execução de conclusão da obra, menos de 80% (oitenta por cento) do total do Contrato;
IV - houver atraso injustificado por mais de 60 (sessenta) dias após o término do prazo fixado para a conclusão da obra.

2 - Será configurada a inexecução total do objeto quando houver atraso injustificado para início dos serviços por mais de 25 (vinte e cinco) dias após a emissão da ordem de serviço.

23.3. Além das multas previstas no item 24.2 e subitens poderão ser aplicadas multas, conforme graus e eventos descritos nas tabelas 1 e 2 abaixo.

Tabela 1

CERTIFICAÇÃO DIGITAL: 6M4HKDAISHSLOOXALURX+Q
Esta edição encontra-se no site: www.amargosa.ba.io.org.br em servidor certificado ICP-BRASIL

Estado da Bahia
PREFEITURA MUNICIPAL DE AMARGOSA
CNPJ 13.825.484/0001-50 - Praça Lourival Monte, S/N, Centro, Amargosa - Bahia, CEP 45.300-000
Tel.: 75-3634-3977

GRAU	CORRESPONDÊNCIA
1	R$ 300,00
2	R$ 500,00
3	R$ 700,00
4	R$ 900,00
5	R$ 5.000,00
6	R$ 10.000,00

Tabela 2

INFRAÇÃO		
Item	**DESCRIÇÃO**	**GRAU**
1	Permitir a presença de empregado sem uniforme, mal apresentado; por empregado e por ocorrência.	**01**
2	Manter funcionário sem qualificação para a execução dos serviços; por empregado e por dia.	**01**
3	Executar serviço incompleto, paliativo substitutivo como por caráter permanente, ou deixar de providenciar recomposição complementar; por ocorrência.	**03**
4	Fornecer informação pérfida de serviço ou substituição de material; por ocorrência.	**02**
5	Executar serviço sem a utilização de equipamentos de proteção individual (EPI), quando necessários, por empregado, por ocorrência.	**03**
6	Suspender ou interromper, salvo motivo de força maior ou caso fortuito, os serviços contratuais; por dia e por tarefa designada.	**03**
7	Reutilizar material, peça ou equipamento sem anuência da FISCALIZAÇÃO; por ocorrência.	**03**
8	Destruir ou danificar documentos por culpa ou dolo de seus agentes; por ocorrência.	**03**
9	Utilizar as dependências da Prefeitura Municipal de Amargosa para fins diversos do objeto do Contrato; por ocorrência.	**04**
10	Recusar-se a executar serviço determinado pela FISCALIZAÇÃO, sem motivo justificado; por ocorrência.	**04**
11	Permitir situação que crie a possibilidade de causar ou cause dano físico, lesão corporal ou consequências letais; por ocorrência.	**06**
12	Usar indevidamente patentes registradas; por ocorrência	**06**
	Para os itens a seguir, deixar de:	
13	Apresentar a ART dos serviços para início da execução destes no prazo de até 15 (quinze) dias após a assinatura do contrato, por dia de atraso;	**01**
14	Substituir empregado que tenha conduta inconveniente ou incompatível com suas atribuições; por empregado e por dia.	**01**

CERTIFICAÇÃO DIGITAL: 6M4HKDAISHSLOOXALURX+Q
Esta edição encontra-se no site: www.amargosa.ba.io.org.br em servidor certificado ICP-BRASIL

Estado da Bahia
PREFEITURA MUNICIPAL DE AMARGOSA
CNPJ 13.825.484/0001-50 - Praça Lourival Monte, S/N, Centro, Amargosa - Bahia, CEP 45.300-000
Tel.: 75-3634-3977

15	Manter a documentação de habilitação atualizada; por item, por ocorrência.	**01**
16	Cumprir horário estabelecido pelo contrato ou determinado pela FISCALIZAÇÃO; por ocorrência.	**01**
17	Cumprir determinação da FISCALIZAÇÃO para controle de acesso de seus funcionários; por ocorrência.	**01**
18	Fornecer EPI, quando exigido, aos seus empregados e de impor penalidades àqueles que se negarem a usá-los, por empregado e por ocorrência;	**02**
19	Cumprir determinação formal ou instrução complementar da FISCALIZAÇÃO; por ocorrência.	**02**
20	Iniciar execução de serviço nos prazos estabelecidos pela FISCALIZAÇÃO, observados os limites mínimos estabelecidos por este Contrato; por serviço, por dia.	**02**
21	Refazer serviço não aceito pela FISCALIZAÇÃO, nos prazos estabelecidos no contrato ou determinado pela FISCALIZAÇÃO; por ocorrência.	**03**
22	Indicar e manter durante a execução do contrato o engenheiro responsável técnico pela obra e o engenheiro de segurança do trabalho (caso seja necessário conforme exigido pela NR 04), nas quantidades previstas neste termo de referência; por dia.	**04**
23	Cumprir quaisquer dos itens do Edital e seus anexos, mesmo que não previstos nesta tabela de multas, após reincidência formalmente notificada pela FISCALIZAÇÃO; por ocorrência.	**04**
24	Efetuar o pagamento de salários, vales-transporte, tíquetes-refeição, seguros, encargos fiscais e sociais, bem como arcar com quaisquer despesas diretas e/ou indiretas relacionadas à execução do contrato nas datas avençadas, por dia e por ocorrência;	**05**

23.4. Quando a CONTRATADA deixar de cumprir prazo previamente estabelecido para execução dos serviços previstos no cronograma de execução físico-financeiro por ela apresentado e aprovado pela fiscalização serão aplicadas multas conforme Tabela 3. A apuração dos atrasos será feita mensalmente.

23.4.1. A(s) multa(s) por atraso injustificado na execução dos serviços incidirão sobre os valores previstos para o pagamento do mês em que ocorrer o atraso, de acordo com o cronograma físico-financeiro inicialmente apresentado pela CONTRATADA e aprovado pela FISCALIZAÇÃO;

23.4.2. O atraso injustificado na execução dos serviços sujeitará a CONTRATADA a sanções variáveis e progressivas, a depender da gravidade e da frequência do(s) atraso(s), conforme Tabela 3 abaixo:

CERTIFICAÇÃO DIGITAL: 6M4HKDAISHSLOOXALURX+Q
Esta edição encontra-se no site: www.amargosa.ba.io.org.br em servidor certificado ICP-BRASIL

Estado da Bahia
PREFEITURA MUNICIPAL DE AMARGOSA
CNPJ 13.825.484/0001-50 - Praça Lourival Monte, S/N, Centro, Amargosa - Bahia, CEP 45.300-000
Tel.: 75-3634-3977

Tabela 3

GRAU	MULTA (sobre o valor previsto a ser executado no mês)	TIPO DE ATRASO
1	0,10%	BRANDO E EVENTUAL
2	0,30%	MEDIANO E EVENTUAL BRANDO E INTERMITENTE
3	0,50%	GRAVE E EVENTUAL BRANDO E CONSTANTE
4	0,70%	MEDIANO E INTERMITENTE
5	0,90%	GRAVE E INTERMITENTE MEDIANO E CONSTANTE
6	1,10%	GRAVE E CONSTANTE

23.4.3. Quanto à gravidade, o atraso será classificado como:
a) Brando: quando acarretar um atraso de 5% até 15% na execução dos serviços no mês;
b) Mediano: quando acarretar um atraso de 15% a 25% na execução dos serviços no mês;
c) Grave: quando acarretar um atraso de mais de 25% na execução dos serviços no mês.

23.4.4. Quanto à frequência, o atraso será classificado como:
a) Eventual: quando ocorrer apenas uma vez;
b) Intermitente: quando ocorrer mais de uma vez, em medições não subsequentes;
c) Constante: quando ocorrer mais de uma vez, em medições subsequentes.

23.4.5. A gravidade do atraso será aferida, em cada medição, de maneira cumulativa, procedendo-se à comparação entre o valor total acumulado previsto pela CONTRATADA no cronograma físico-financeiro apresentado e o total acumulado efetivamente realizado até a medição em questão. A multa poderá ser aplicada no decorrer da obra, nos períodos de medição seguintes ao da constatação do atraso.

23.4.6. Se a CONTRATADA apresentar, nos períodos de medição seguintes ao do registro do atraso, recuperação satisfatória ao cumprimento dos prazos acordados, a FISCALIZAÇÃO poderá, a seu exclusivo critério, optar pela não aplicação da multa.

23.4.7. A recuperação supracitada não impede a aplicação de outras multas em caso de incidência de novos atrasos.

23.4.8. Além das multas previstas nos itens anteriores, poderão ser aplicadas multas, no valor de R$ 5.000,00 (cinco mil reais) por mês de atraso, pelo não cumprimento prazos estipulados pela Prefeitura Municipal.

CERTIFICAÇÃO DIGITAL: 6M4HKDAISHSLOOXALURX+Q
Esta edição encontra-se no site: www.amargosa.ba.io.org.br em servidor certificado ICP-BRASIL

Estado da Bahia
PREFEITURA MUNICIPAL DE AMARGOSA
CNPJ 13.825.484/0001-50 - Praça Lourival Monte, S/N, Centro, Amargosa - Bahia, CEP 45.300-000
Tel.: 75-3634-3977

23.4.9. Por atraso na conclusão da obra poderá ser aplicada multa de 0,05% sobre o valor total do Contrato, por dia de atraso, até o limite de 60 (sessenta) dias. Após esse limite será aplicado a sanção de inexecução parcial conforme definido no item especifico.

23.4.10. O somatório de todas as multas previstas nos itens acima citados, não poderá ultrapassar o percentual de 10% (dez por cento) sobre o valor total do Contrato.

23.5. Suspensão temporária de participar em licitação e impedimentos de contratar com o Município:

23.5.1. A sanção de suspensão do direito de licitar e de contratar com o Município, de que trata o inciso III, art. 87, da Lei n.º 8.666/93, poderá ser aplicada à CONTRATADA, por culpa ou dolo, por até 2 (dois) anos, no caso de inexecução parcial do objeto.

23.6. Declaração de Inidoneidade para licitar ou contratar com a Administração Pública:

23.6.1. A sanção de declaração de Inidoneidade para licitar ou contratar com a Administração Pública, prevista no inciso IV, art. 87, da Lei n.º 8.666/93, será aplicada, dentre outros casos, quando:
a) tiver sofrido condenação definitiva por ter praticado, por meios dolosos, fraude fiscal no recolhimento de quaisquer tributos;
b) praticar atos ilícitos, visando frustrar os objetivos da licitação;
c) demonstrar, a qualquer tempo, não possuir idoneidade para licitar ou contratar com o Município, em virtude de atos ilícitos praticados;
d) reproduzir, divulgar ou utilizar, em benefício próprio ou de terceiros, quaisquer informações de que seus empregados tenham tido conhecimento em razão da execução do Contrato, sem consentimento prévio do Município;
e) ocorrência de ato capitulado como crime pela Lei nº. 8.666/93, praticado durante o procedimento licitatório, que venha ao conhecimento do Município após a assinatura do Contrato;
f) apresentação, ao Município, de qualquer documento falso ou falsificado, no todo ou em parte, com o objetivo de participar da licitação ou para comprovar, durante a execução do Contrato, a manutenção das condições apresentadas na habilitação;
g) inexecução total do objeto.

23.6.2. As sanções de advertência, de suspensão temporária do direito de contratar com o Município de Amargosa ou com a União e de declaração de inidoneidade para licitar ou contratar com a Administração Pública poderão ser aplicadas à contratada juntamente com a de multa.

CLÁUSULA VIGÉSIMA QUARTA – DA RESCISÃO

24. A inexecução total ou parcial do Contrato enseja a sua rescisão, conforme disposto nos artigos 77 a 80 da Lei n.º 8.666/93.

CERTIFICAÇÃO DIGITAL: 6M4HKDAISHSLOOXALURX+Q
Esta edição encontra-se no site: www.amargosa.ba.io.org.br em servidor certificado ICP-BRASIL

Estado da Bahia
PREFEITURA MUNICIPAL DE AMARGOSA
CNPJ 13.825.484/0001-50 - Praça Lourival Monte, S/N, Centro, Amargosa - Bahia, CEP 45.300-000
Tel.: 75-3634-3977

24.1. Os casos de rescisão contratual deverão ser formalmente motivados nos autos do processo, assegurado o contraditório e a ampla defesa.

24.2. A rescisão do Contrato poderá ser:
a) determinada por ato unilateral e escrito da Administração do CONTRATANTE, nos casos enumerados nos incisos I a XII do artigo 78 da Lei mencionada, notificando-se a CONTRATADA com a antecedência mínima de 30 (trinta) dias, salvo no caso do inciso XVII;
b) amigável, por acordo entre as partes, desde que haja conveniência para a Administração do CONTRATANTE; e
c) judicial, nos termos da legislação vigente sobre a matéria.

24.3. A rescisão administrativa ou amigável deverá ser precedida de autorização escrita e fundamentada da autoridade competente.

CLÁUSULA VIGÉSIMA QUINTA – DO RECEBIMENTO DA OBRA

25. Depois de concluída, a obra será recebida provisoriamente, pelo responsável por seu acompanhamento e fiscalização, mediante termo circunstanciado, assinado pelas partes em até 15 (quinze) dias da comunicação escrita da CONTRATADA.

25.1. A FISCALIZAÇÃO poderá recusar recebimento provisório da obra caso haja inconformidades significativas com relação às especificações. No caso de inconformidades que não impeçam o recebimento provisório estas serão relacionadas em documento anexo ao termo circunstanciado e deverão estar corrigidas até o recebimento definitivo.

25.2. O recebimento definitivo da obra será efetuado por servidor ou comissão designada pela autoridade competente, mediante termo circunstanciado, assinado pelas partes, após o decurso do prazo de observação, ou vistoria, que será de até 90 (noventa) dias, contados a partir do recebimento provisório, que comprove a adequação do objeto aos termos contratuais, observado o disposto no art. 69 da Lei n.º 8.666/93.

25.3. A obra somente será considerada concluída e em condições de serem recebida, depois de cumpridas todas as obrigações assumidas pela CONTRATADA e atestada sua conclusão pela CONTRATANTE.

CLÁUSULA VIGÉSIMA SEXTA – DA VINCULAÇÃO AO EDITAL

26. Este Contrato fica vinculado aos termos do edital da Tomada de Preços nº 002/2018, cuja realização decorre da autorização do Prefeito Municipal, constante do Processo Administrativo nº 005/2018.

CERTIFICAÇÃO DIGITAL: 6M4HKDAISHSLOOXALURX+Q
Esta edição encontra-se no site: www.amargosa.ba.io.org.br em servidor certificado ICP-BRASIL

Estado da Bahia
PREFEITURA MUNICIPAL DE AMARGOSA
CNPJ 13.825.484/0001-50 - Praça Lourival Monte, S/N, Centro, Amargosa - Bahia, CEP 45.300-000
Tel.: 75-3634-3977

26.1. Serão partes integrantes deste Contrato o edital da Tomada de Preços nº 002/2018 e a proposta apresentada pela CONTRATADA.

CLÁUSULA VIGÉSIMA SÉTIMA – DO FORO

27. As questões decorrentes da execução deste Instrumento, que não possam ser dirimidas administrativamente, serão processadas e julgadas na Justiça Estadual, no Foro da Comarca de Amargosa, Estado da Bahia, com exclusão de qualquer outro por mais privilegiado que seja.

E, para firmeza e validade do que foi pactuado, lavrou-se o presente Contrato de Concessão em 03 (três) vias de igual teor e forma, para que surtam um só efeito, às quais, depois de lidas, são assinadas pelas representantes das partes, CONTRATANTE e CONTRATADA, e pelas testemunhas abaixo.

Amargosa (BA), ____ de _____ de 2018.

_____
Prefeito Municipal

_____
Empresa contratada

Testemunhas:

_____
CPF:

_____
CPF:

CERTIFICAÇÃO DIGITAL: 6M4HKDAISHSLOOXALURX+Q
Esta edição encontra-se no site: www.amargosa.ba.io.org.br em servidor certificado ICP-BRASIL